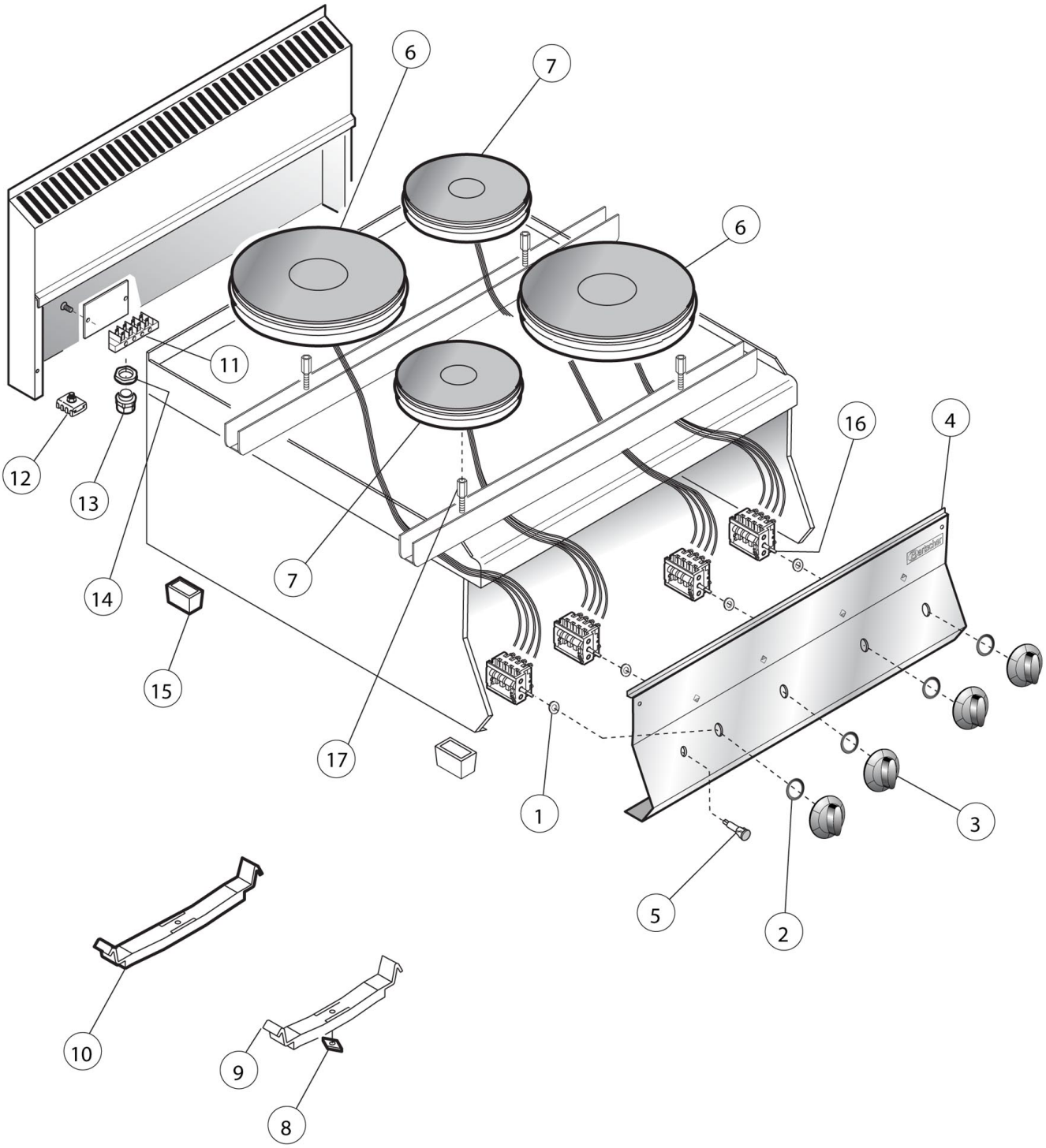

Bartscher	**Elektroherd 650, B700, 4PL, TG** **Artikel-Nr.: 115007**	**Explosionszeichnung** **24.11.2015**	Seite 1/2

Pos.	Artikelbeschreibung	Description of item	Artikel Nr./Item No.
1	Dichtung f. Schalterstift	Gasket f. switch pin	050460
2	Dichtung z. Knebel	Gasket f. knob	0588510
3	Knebel, schwarz	Knob, black	E02599311
4	Frontblende	Front panel	0931240
5	Kontrolllampe, orange	Orange indicator light	0587500
6	Kochplatte 230V, 2600W rund Ø 220 mm	Cooking plate 230V, 2600W round Ø 220 mm	019287
7	Kochplatte 230V, 1500W Ø 180 mm	Cooking plate 230V, 2600W Ø 180 mm	017797
9	Befestigungsbügel, Kochplatte Ø 180 mm bis 10.01.2012	Mounting bracket, cooking plate Ø 180 mm unitl 10.01.2012	01712022000
10	Befestigungsbügel, Kochplatte	Mounting bracket, cooking plate	01712023000
11	Anschlussklemme, 6-polig	Terminal clamp, 6-pin	E0103710400
12	Potentialausgleichsklemme	Potential equalisation clamp	01878400
13	Zugentlastung	Strain relief	01037112400
14	Verschraubung z. Zugentlastung	Screw connection f. strain relief	01037114500
15	Fuß	Base	01036021613
16	Schalter, 7-Takt	7-tact switch w. screw	010507
17	Befestigung z. Kochplatte	Bracket f. cooking plate from	E0730260