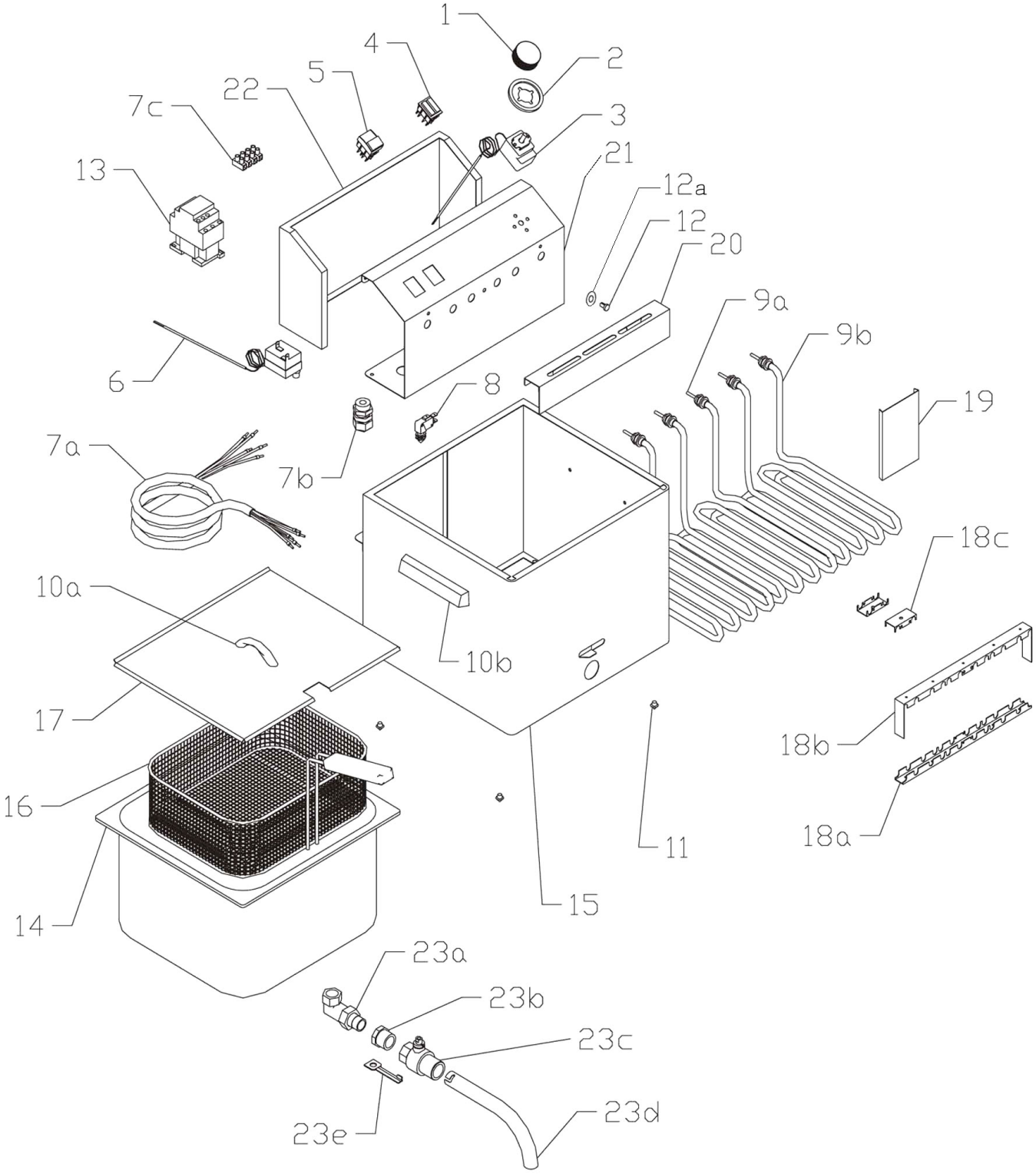

Bartscher	Fritteuse "PROFESSIONAL I" Artikel-Nr.: 162900	Explosionszeichnung 17.05.2017	Seite 1/2

Pos.	Artikelbeschreibung	Description of item	Artikel Nr./Item No.
1	Knebel 50-190 °C	Knob 50-190 °C	0402592000
2	Blendring, Kunststoff	Blind ring, plastic	A0402595000
3	Thermostat 50 - 190° C	Thermostat 50 - 190° C	A0402502000
4	Kontrolllampe	Indicator light	E0401500511
5	Schalter, Ein - Aus, 16 A	Switch, on-off, 16 A	0401500530
6	Sicherheitsthermostat 230 °C	Safety thermostat 230 °C	0402511000
7a	Anschlusskabel 400 V	Power cord 400 V	0402010700
7b	Zugentlastung	Strain relief	0402086016
7c	Anschlussklemme 450V, 41A	Terminal clamp, brown 450V, 41A	0402080100
8	Mikroschalter	Microswitch	0401520000
9a	Heizkörper, 2100 W	Heating element, 2100 W	0401001000
9b	Heizkörper, 3000 W	Heating element, 3000 W	0401002000
10a	Griff f. Deckel	Handle f. lid	0407801500
10b	Griff f. Gehäuse	Handle f. housing	0407800100
11	Fuß 12 x 4,5	Base 12 x 4,5	0407810100
12	Verschraubung	Screw connection	0408703100
12a	Unterlegscheibe 13 x 6 x 3	Flat washer 13 x 6 x 3	0409081306
13	Schütz 16 A	Contactor 16 A	0401531000
14	Becken	Basin	0500112000
15	Gehäuse	Housing	0500107000
16	Ersatzkorb Fritteuse, 10L, groß	Sub.basket d.fat fryer, 10L, large	162906
	Ersatzkorb Fritteuse 10L, klein	Sub.basket d.fat fryer, 10L, small	162912
17	Deckel	Lid	E0500108000
18a	Befestigung	Fixing	0450133500
18b	Befestigung	Fixing	0450131500
18c	Halterung	Holder	0450247000
19	Abdeckung	Cover	0450146500
20	Korbhalterung	Basket holder	0450132500
21	Abdeckung vorne	Front cover	0500107500
22	Abdeckung hinten	Back cover	0450131000
23a	Anschlusswinkel 1/2 Zoll	Connection angle bracket 1/2"	0409006200
23b	Verschraubung z. Ablasshahn	Screw connection f. drain cock	0409017100
23c	Ablasshahn	Drain cock	016799
23d	Fettablassrohr	Grease discharge tube	018321
23e	Gewindestange z. Griff	Threaded rod f. handle	0408704100
o.Abb/n.pic	Schaltkasten komplett	Switch box complete	0500103000