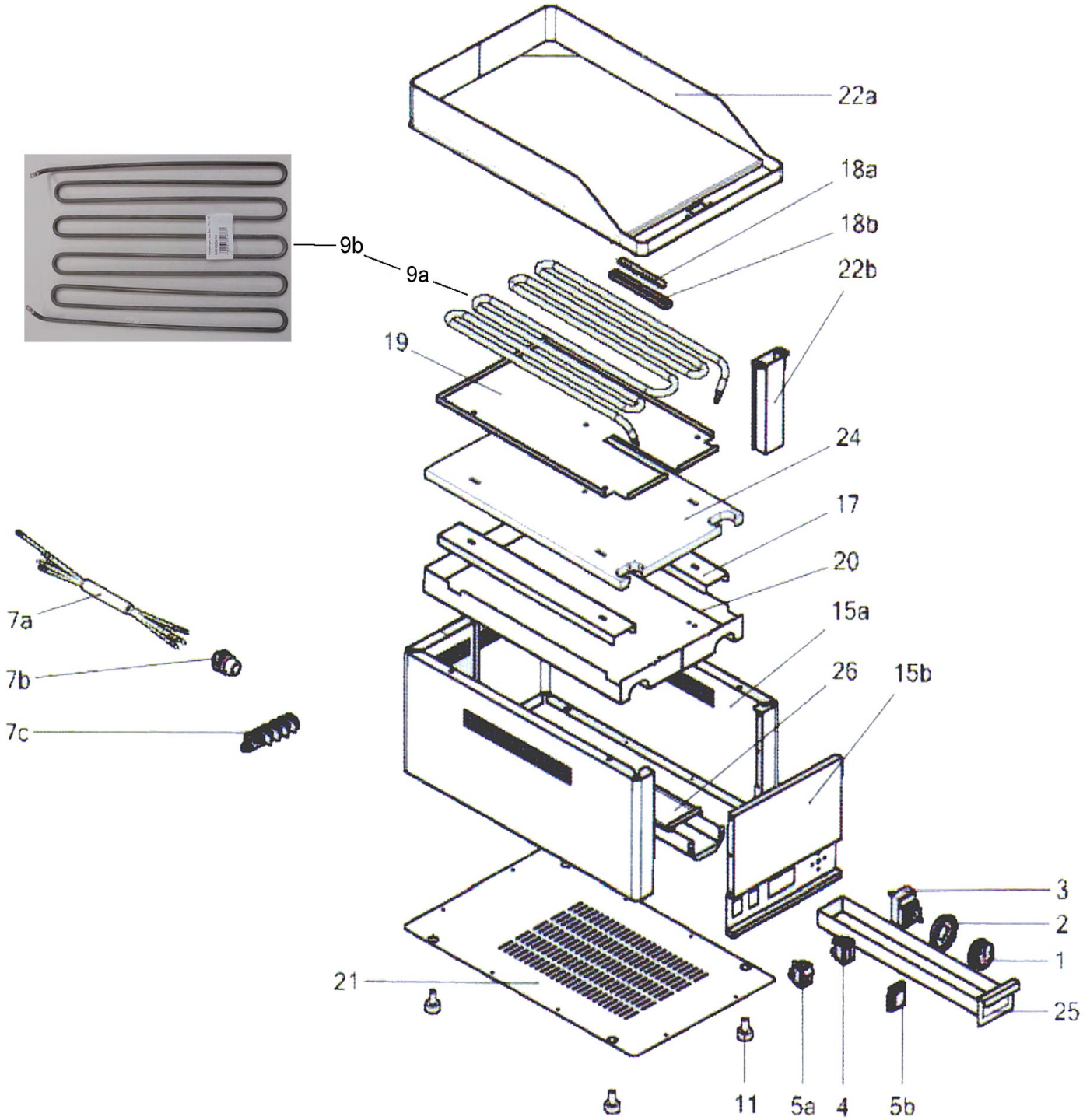

Bartscher	Griddleplatte GDP 650E, glatt/gerillt Artikel-Nr.: 370036	Explosionszeichnung 18.05.2017	Seite 1/2

Pos.	Artikelbeschreibung	Description of item	Artikel Nr./Item No.
1	Knebel, Temperatureinstellung	Knob, temperature setting	0402593000
2	Blendring, Kunststoff	Blind ring, plastic	A0402595000
3	Thermostat 50 - 300° C, 1Ph	Thermostat 50-300° C, 1 Ph	E0402503002
4	Kontrolllampe	Indicator light	E0401500511
5a	Hauptschalter	Main switch	E0401500510
5b	Abdeckung z. Hauptschalter	Cover f. main switch	0401509000
7a	Anschlusskabel 400 V	Power cord 400 V	0402010700
7b	Zugentlastung	Strain relief	0402086016
7c	Anschlussklemme 450V, 41A	Terminal clamp, brown 450V, 41A	0402080100
9a	Heizkörper, ab Ser. - Nr.: 0905...	Heat.element, from ser. No.:0905…	0401025000
9b	Heizkörper, bis Ser. - Nr.: 0904...	Heat.element, until ser. No.:0904…	0401025010
11	Fuß	Base	E01036503000
15a	Gehäuse	Housing	0501000510B
15b	Blende	Panel	0451016010
17	Befestigungsschiene	Fastening rail	0451008716
18a	Halterung z. Thermostat	Holder f. Thermostat	A0450503500
18b	Abdeckung	Cover	0451008600
19	Isolierungsplatte ab Serien-Nr.: 0905…	Insulation board from serial-No.: 0905…	0451007500A
20	Abdeckplatte ab Serien-Nr.: 0905…	Cover plate from serial-No.: 0905…	0451019010
21	Bodenplatte	Bottom plate	0451018500
22a	Bratplatte	Grill plate	0501005575
22b	Ablauf	Drain	0501002100
24	Isolierung	Isolation	0407500500
25	Fettauffangschublade	Grise drip drawer	0503000450
26	Schubladenführung	Drawer runner	0501002200
o. Abb./	Reinigungsschaber, glatt	Cleaning scraper, smooth	E0451009005
no pic.	Reinigungsschaber, gerillt	Cleaning scraper, grooved	E0451009015