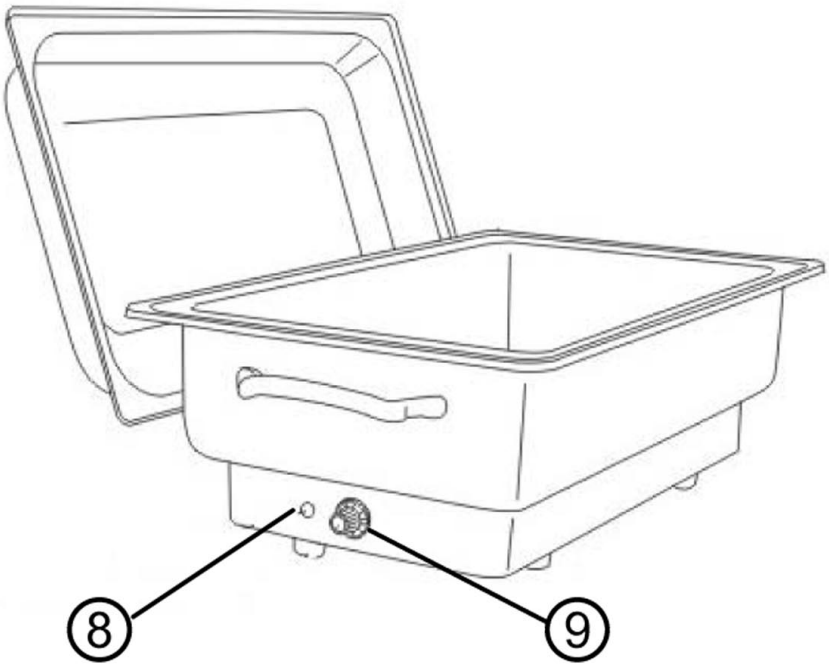

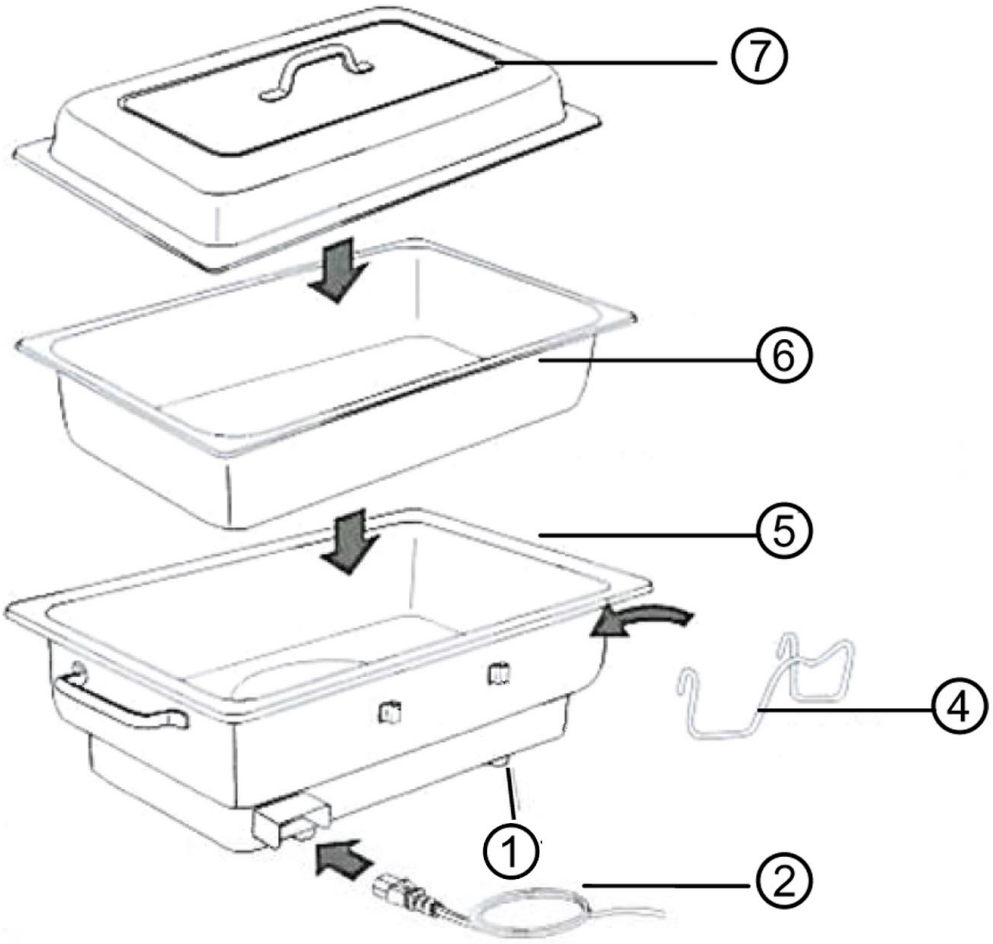

Bartscher	Chafing-Dish 1/1 1000 E Artikel-Nr.: 500831	Explosionszeichnung 24.07.2014	Seite 1/2

Pos.	Artikelbeschreibung	Description of item	Artikel Nr./Item No.
1	Fuß, Gummi	Foot, rubber	0P1855
2	Anschlusskabel m. Stecker	Power cord with plug	015052416
4	Halterung z. Deckel	Holder f. lid	028007
6	Einsatz 1/1 GN, 100 mm, 13,5 L	Insert 1/1 GN, 100 mm, 13,5 L	05008311
7	Deckel, Edelstahl, 1/1 GN	Lid, stainless steel, 1/1 GN	0500831
8	Kontrolllampe, komplett	Indicator light complete	0500830P17
9	Knebel	Knob	0P1735
5	Wasserwanne m. Heizkörper	Water jacket w. heating element	05008312
o.Abb./no pic.	Trockengehschutz	Thermo Cut-off	0P1760
o.Abb./no pic.	Thermostat	Thermostat	05008314
Zubehör/accessories:			
	Eiereinsatz GN 1/3	Egg insert GN 1/3	200250