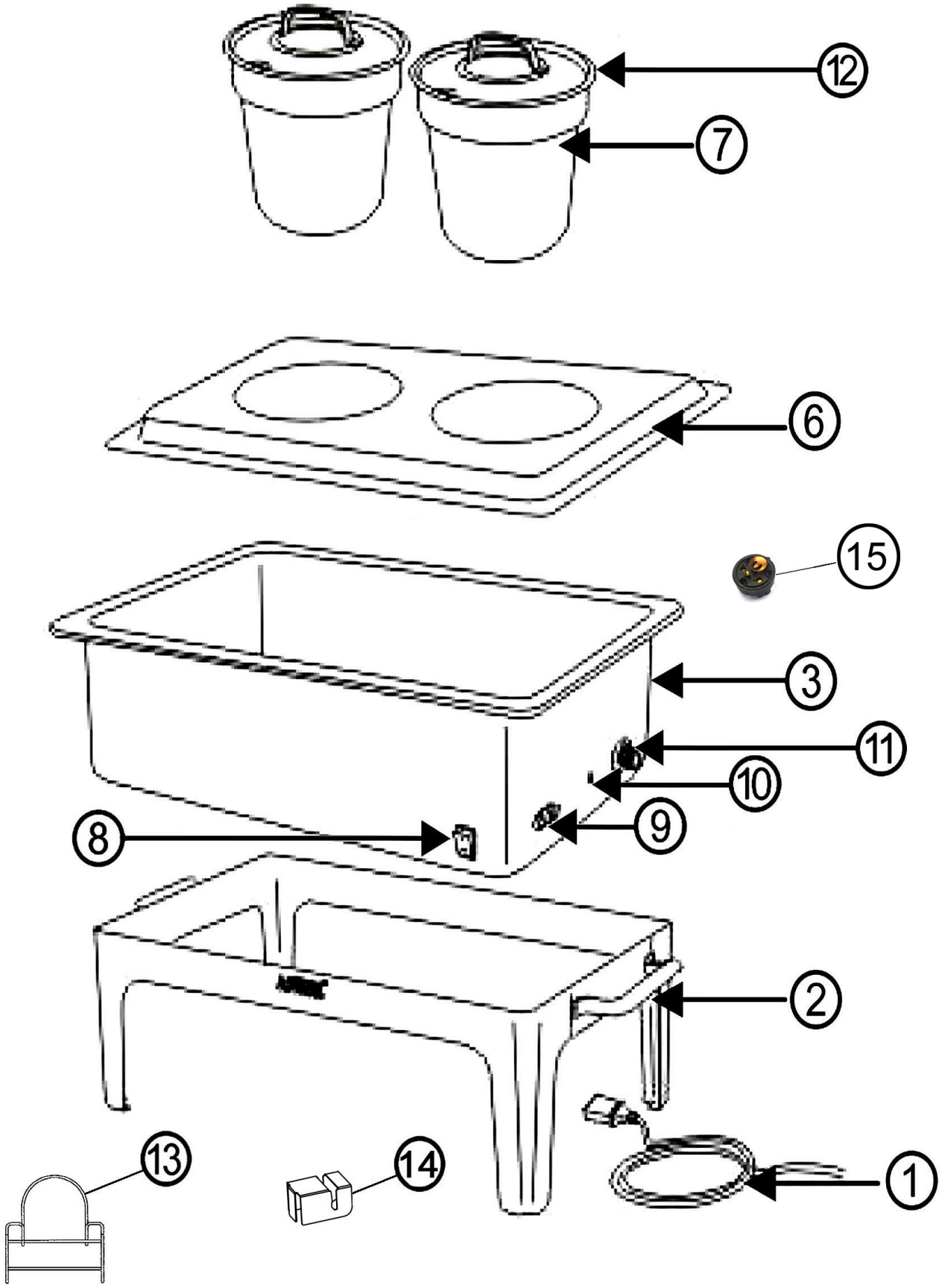

Bartscher	Suppenstation 2x4L 2200 E Artikel-Nr.: 500840	Explosionszeichnung 01.07.2014	Seite 1/2

Pos.	Artikelbeschreibung	Description of item	Artikel Nr./Item No.
1	Anschlusskabel m. Stecker	Power cord w. plug	015052416
2	Rahmengestell, Edelstahl	Rack, stainless steel	056807
3 + 1 + 8 - 11	Wasserwanne m. Heizkörper	Water jacket w. heating element	081189
6	Deckel m. 2 Topfausschnitten	Lid w. 2 cutouts for pot	013114H
7	Einsatztopf 4L, Edelstahl m. Deckel	Insert pot 4L, stainless steel w. lid	011288
8	Hauptschalter, rot	Main switch, red	A01204069
9	Steckdose	Socket	0P1779
10	Kontrolllampe komplett	Indicator light complete	0500830P17
11	Knebel	Knob	0P1735
12	Deckel	Lid	037696
13	Halterung z. Deckel (alte Version)	Holder f. lid (old version)	n.m.lieferbar/n.m.available
14	Halterung z. Deckel (neue Version)	Holder f. lid (new version)	E022007T
15	Überhitzungsschutz	Overheat protection	0P1814
o. Abb./	Thermostat, bis 12.2012	Thermostat, until 12.2012	0P1781
no pic.	Thermostat, ab 12.2012	Thermostat, from 12.2012	E0P2473