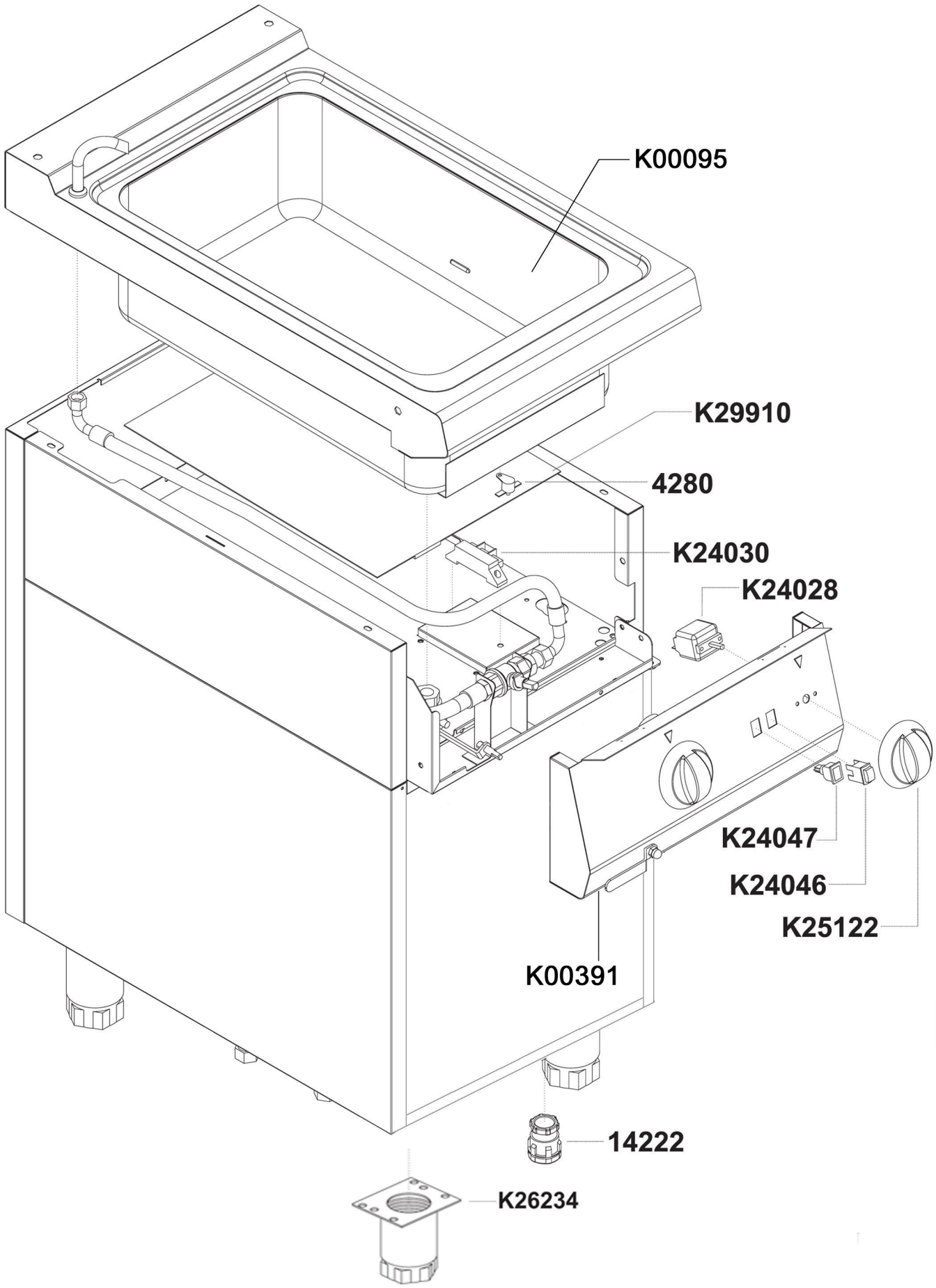

Bartscher	Bain Marie 700, B400, UO, mWE Artikel-Nr.: 286301	Explosionszeichnung 15.08.2017 bis Serien-Nr.: 17067EBM05VV032	Seite 1/6

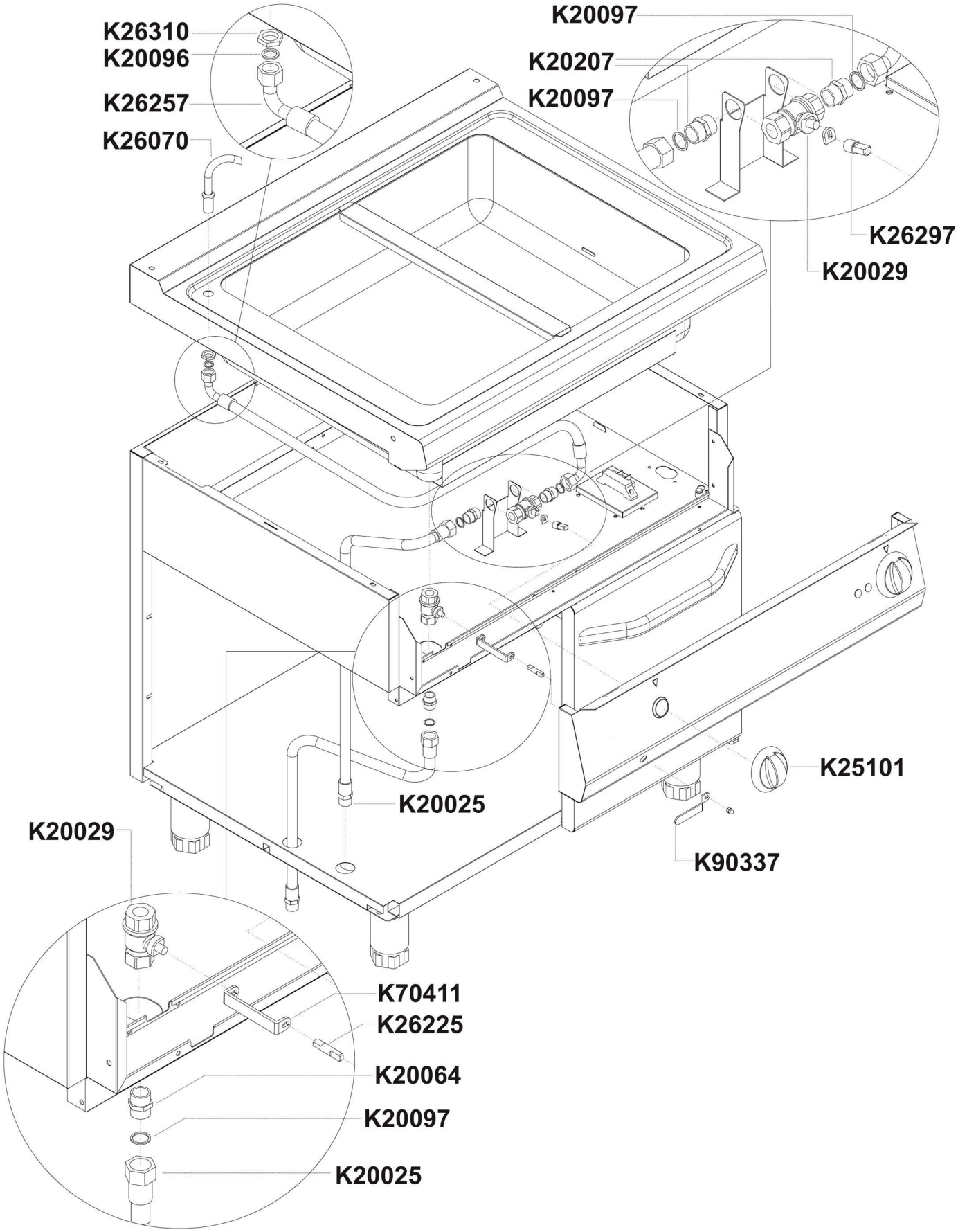

Bartscher	Bain Marie 700, B400, UO, mWE Artikel-Nr.: 286301	Explosionszeichnung 15.08.2017 bis Serien-Nr.: 17067EBM05VV032	Seite 2/6

Pos.	Artikelbeschreibung	Description of item	Artikel Nr./Item No.
4280	Sicherheitsthermostat	Safety thermostat	049037
14222	Zugentlastung PG21	Strain relief PG21	010578028
K00095	Wanne klein	Small tray	049052
K00391	Blende	Guard	E051038
K20025	Rohr, Edelstahl	Pipe, stainless steel	049125
K20029	Kugelhahn 1/2 Zoll	Ball valve 1/2"	049044
K20064	Verbindungsstück	Connecting piece	049931
K20096	Wassereinlauf komplett	Complete inlet cooker	=> K26070
K20097	Dichtung	Sealing	049126
K20207	Nippel 1/2 Zoll	Nipple 1/2	049127
K24028	Thermostat 30 - 110° C	Thermostat 30 - 110° C	049042
K24030	Anschlussklemme, 3-polig	Terminal clamp, 3-pole	049038
K24046	Schalter orange, 16 A	Switch orange, 16 A	049039
K24047	Kontrolllampe, grün	Green indicator light	049040
K25101	Knebel z. Wassereinlauf, 10 x 8	Knob f. water intake, 10 x 8	049045
K25122	Knebel 0 - 90 °C, 6 x 4,6	Knob 0 - 90 °C, 6 x 4,6	049041
K26070	Wassereinlauf komplett	Complete inlet cooker	049043
K26225	Achse z. Ablaufhebel	Axis f. drain lever	049046
K26234	Fuß komplett, H120/170	Complete base, H120/170	049034
	Fuß komplett, H150/200	Complete base, H150/200	049014
	Fuß H130/190, mit Gewinde	Foot H130/190, w. thread	E026437
K26257	Rohr	Pipe	049128
K26297	Achsverlängerung	Axle elongation	049129
K26310	Wassereinlauf komplett	Complete inlet cooker	=> K26070
K29910	Heizkörper	Heating element	049036
K70411	Distanzstück z. Ablauf	Spacer f. drain	049132
K90337	Hebel	Lever	049047
o.Abb/n.pic.	Verbindungssatz	Connection set	049130

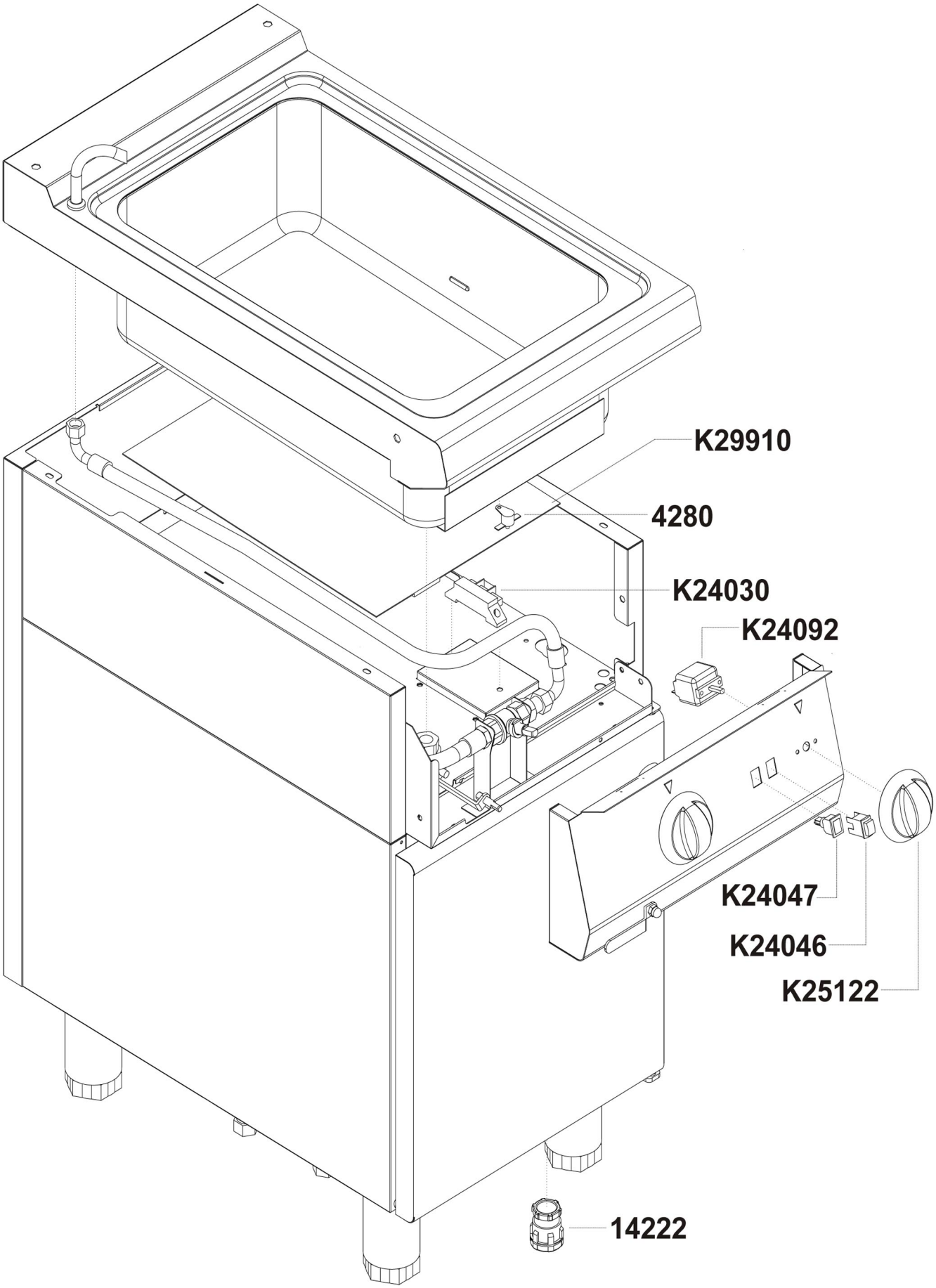

Bartscher	Bain Marie 700, B400, UO, mWE Artikel-Nr.: 286301	Explosionszeichnung 15.08.2017 ab Serien-Nr.: 17067EBM05VV032	Seite 4/6

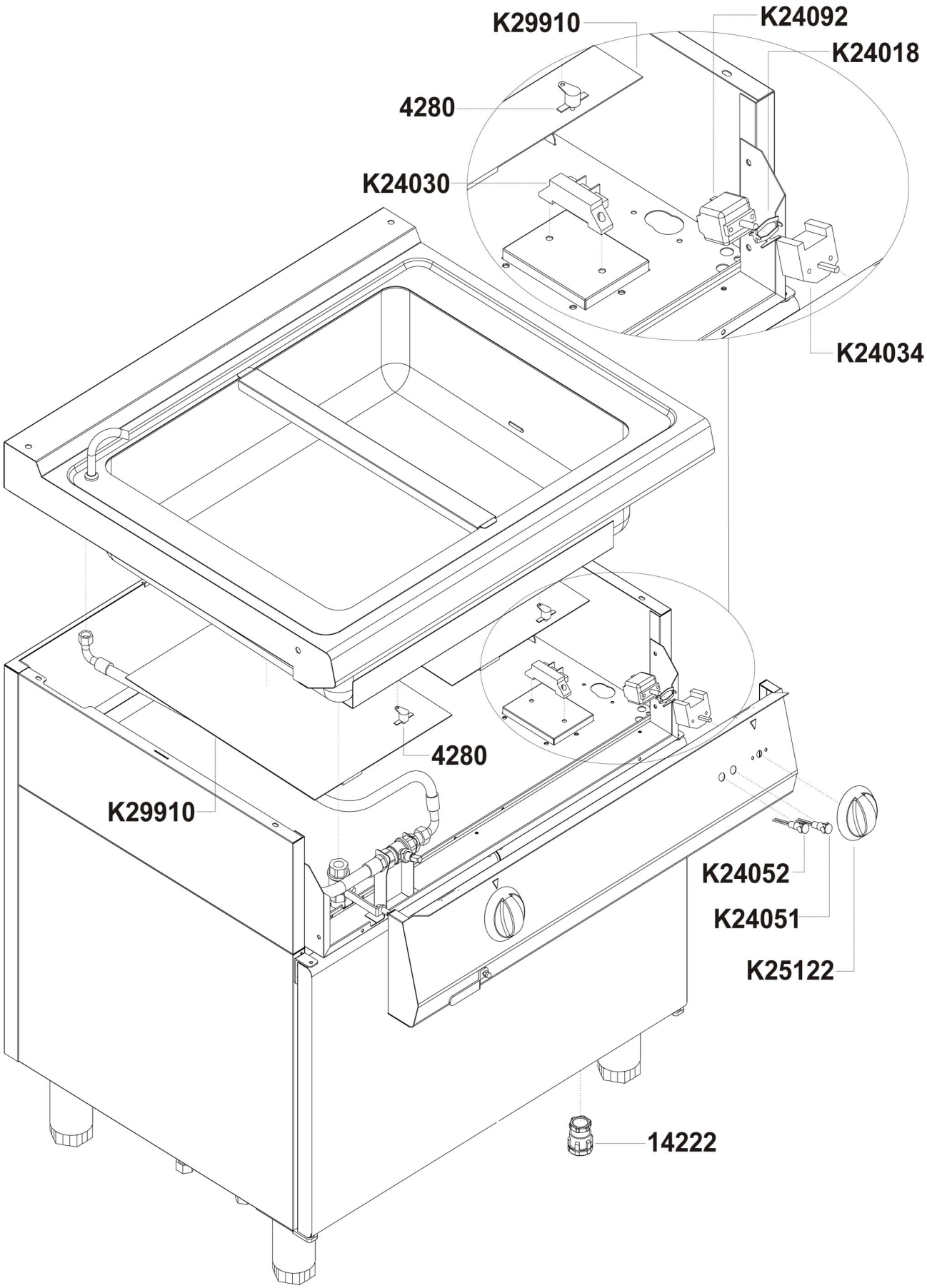

Bartscher	Bain Marie 700, B400, UO, mWE Artikel-Nr.: 286301	Explosionszeichnung 15.08.2017 ab Serien-Nr.: 17067EBM05VV032	Seite 5/6

Pos.	Artikelbeschreibung	Description of item	Artikel Nr./Item No.
4280	Sicherheitsthermostat	Safety thermostat	049037
14222	Zugentlastung PG218	Strain relief PG21	010578028
K24018	Halteklammer z. Thermostat	Holding clamp f. thermostat	018276
K24030	Anschlussklemme, 3-polig	Terminal clamp, 3-pole	049038
K24034	Hauptschalter, 2-polig, 6,3 mm	Main switch, 2-pole, 6,3 mm	018116
K24046	Schalter orange, 16 A	Switch orange, 16 A	049039
K24047	Kontrolllampe, grün	Green indicator light	049040
K24051	Kontrolllampe orange	Orange indicator light	E0K00225
K24052	Kontrolllampe grün	Green indicator light	E0K00226
K24092	Thermostat	Thermostat	E0K24092
K25122	Knebel 0 - 90 °C, 6 x 4,6	Knob 0 - 90 °C, 6 x 4,6	049041
K29910	Heizkörper	Heating element	049036
o.Abb/n.pic.	Verbindungssatz	Connection set	049130