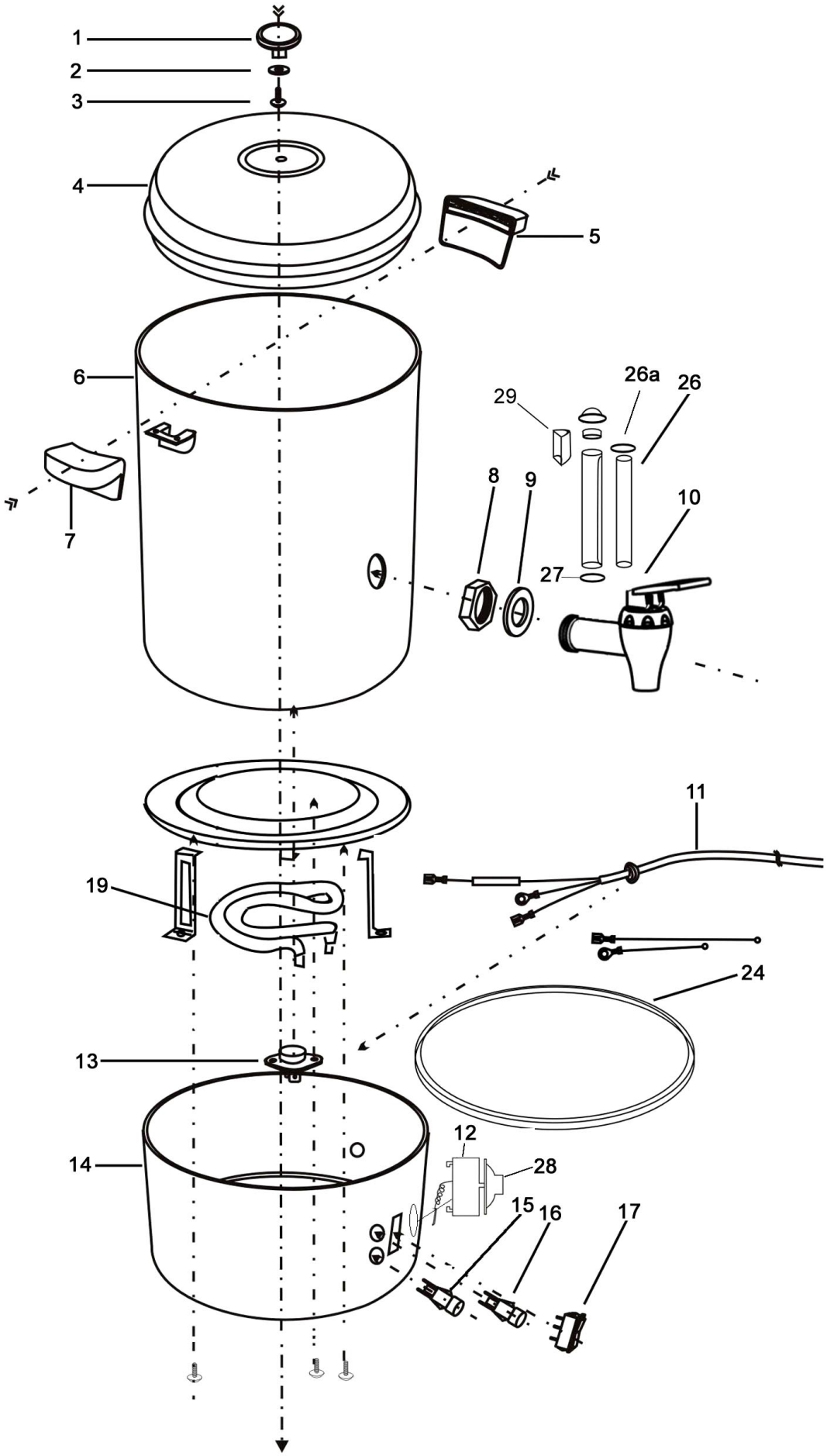

Bartscher	Heißwasser-Spender 10L Artikel-Nr.: 200054	Explosionszeichnung 21.10.2015	Seite 1/2

Pos.	Artikelbeschreibung	Description of item	Artikel Nr./Item No.
1-4	Deckel m. Griff	Lid m. handle	02000544
5	Griff f. Behälter	Handle f. container	02000548
6	Gehäuse	Housing	020005418
7	Griff	Handle	=> Pos. 5
8 9	Mutter m. Dichtung	Nut w. sealing	020005415
8 - 10	Ablasshahn, Kunststoff, komplett	Drain cock, plastic, complete	02000541
11	Anschlusskabel mit Stecker und Sicherung	Power cord with plug and fuse	E020005411
12	Thermostat 30 - 105°C	Thermostat 30 - 105°C	02000542
13	Sicherheitsthermostat 135°C	Safety thermostat 135°C	02000547
14	Boden	Bottom	020005420
15	Kontrolllampe, grün	Green indicator light	A01204067
16	Kontrolllampe, rot	Indicator light, red	A012040612
17	Schalter, Ein - Aus, schwarz	Switch, on - off, black	A040588
19	Heizkörper 2500W	Heating element 2500W	n.lieferbar/n. available
24	Ring, Silikon	Ring, silicone	020005417
26	Füllstandanzeige bis 11/2017	Fill level indicator until 11/2017	020005413
	Füllstandanzeige ab 12/2017	Fill level indicator from 12/2017	0200054131217
26a	Dichtung	Sealing	020005416
27	Überwurfmutter	Retainer nut	020005414
28	Knebel f. Thermostat	Knob f. thermostat	02000543
29	Halterung z. Füllstandanzeige	Holder f. fill level indicator	E020005429