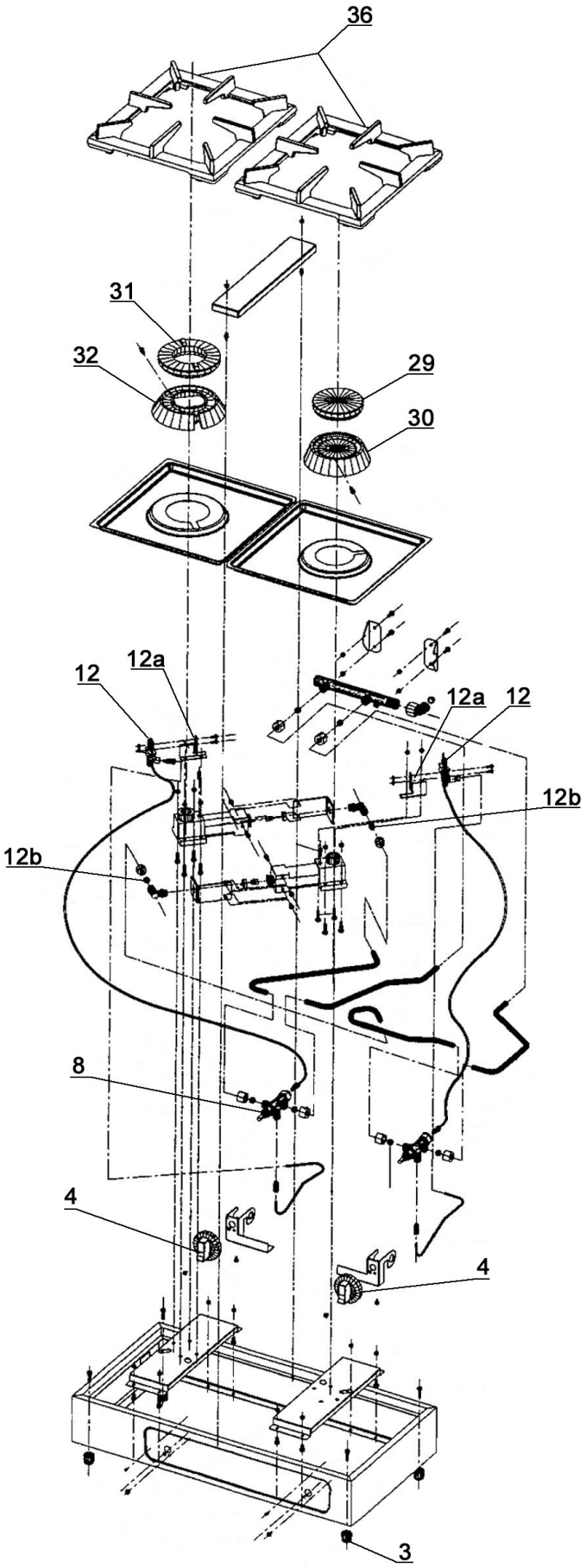

Bartscher	Gaskocher 2K1100-N Artikel-Nr.: 1058503	Explosionszeichnung 17.03.2015	Seite 1/2

Pos.	Artikelbeschreibung	Description of item	Artikel Nr./Item No.
3	Fuß	Base	E0MPIEBIG
4	Knebel z. Gaskocher	Knob f. gas cooker	n.m.lieferbar/n.m.available
	Knebel, silber	Knob, silver	n.m.lieferbar/n.m.available
	Ring, schwarz f. E0MMA60MET	Ring, black for E0MMA60MET	n.m.lieferbar/n.m.available
	Knebel, aktuelles Modell ersetzt alle o.g. Modelle	Knob, actual model, replacement part, for all above mentioned models	E0MMA60GF
8	Gashahn	Gas cock	0RU700S
12	Thermoelement 800 mm	Thermocouple 800 mm	01916000
12a	Zündbrenner m. Allgasdüse	Ignition burner w. nozzle	010912
12b	Düse, Propan, D 110, 50 mbar	Nozzle, propane D 110, 50 mbar	061405
	Düse, Propan, D 90, 50 mbar	Nozzle, propane, D 90, 50 mbar	061406
	Düse, Erdgas D 180R	Nozzle, natural gas D 180R	E0MIN180R
	Düse, Erdgas D 150	Nozzle, natural gas D 150	E0MIN150
29	Brennerdeckel 4,5 kW	Burner cap 4,5 kW	E0SPAR65
30	Brennertulpe 4,5 kW	Burner body 4,5 kW	E0BRUR
31	Brennerdeckel 6,5 kW	Burner cap 6,5 kW	E0SPA65DC
32	Brennertulpe 6,5 kW	Burner body 6,5 kW	E0BRUDC
36	Rostaufsatz	Grid attachment	051050
o.Abb./ no pic.	Niederdruckregler Typ EN61-DS	Low-pressure controller type EN61-DS	00115000
	Schlauchbruchsicherung, 50 mbar	Hose failure safety device, 50 mbar	00285000
	Winkel einschraubbar	Angle bracket screwable	007051
	Schlauchverbinder, G1/4, LH	Hose connector, G1/4, left-hand th.	14040
	Schlauchleitung, Mitteldruck	Hose line, medium pressure	0445530