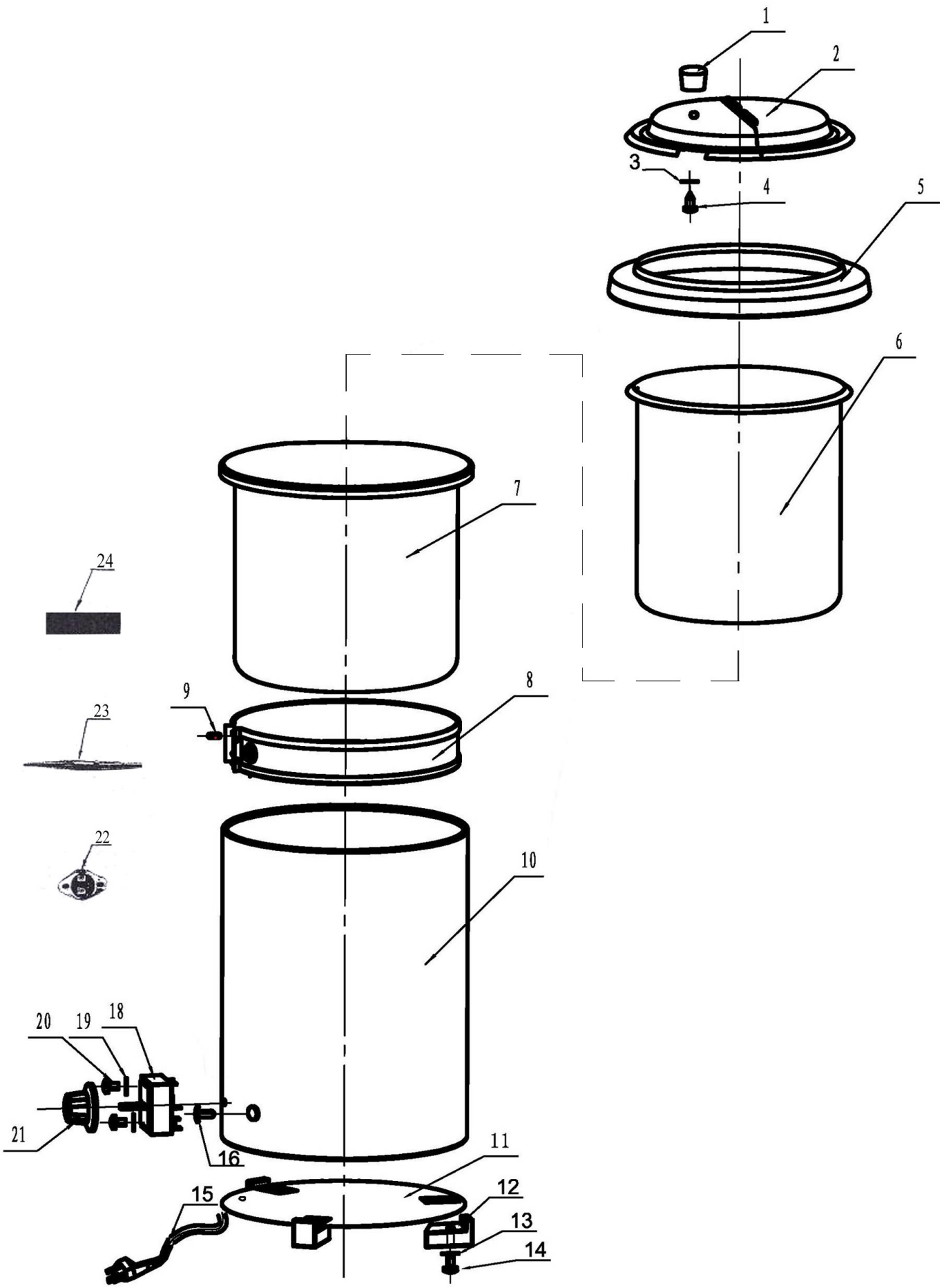

Bartscher	Suppentopf Artikel-Nr.: 100062	Explosionszeichnung 16.06.2015	Seite 1/2

Pos.	Artikelbeschreibung	Description of item	Artikel Nr./Item No.
1	Griff, Kunststoff	Handle, plastic	E01000621
1-4	Deckel, Edelstahl m. Griff	Lid, stainless steel w. handle	E01000622
5	Ring	Ring	E01000625
6	Einsatz, Edelstahl	Insert, stainless steel	E01000626
7	Wasserbehälter, Aluminium	Water container, aluminium	E01000627
8	Heizkörper	Heating element	E01000628
9	Feder	Spring	E01000629
10	Gehäuse	Housing	E010006210
11	Bodenplatte	Bottom plate	E010006211
12-14	Fuß, Kunststoff	Base, plastic	E010006212
15	Anschlusskabel	Power cord	E010006215
16	Kontrolllampe grün	Green indicator light	E010006216
18	Energieregler 13 A, 230 V	Energy regulator 13 A, 230 V	05057021010
19-21	Knebel f. Thermostat	Knob f. thermostat	026631
22	Sicherheitsthermostat 95° C	Safety thermostat 95° C	E010006222
23	Sicherung	Fuse	E010006223
24	Magnetschild	Magnet plate	08134