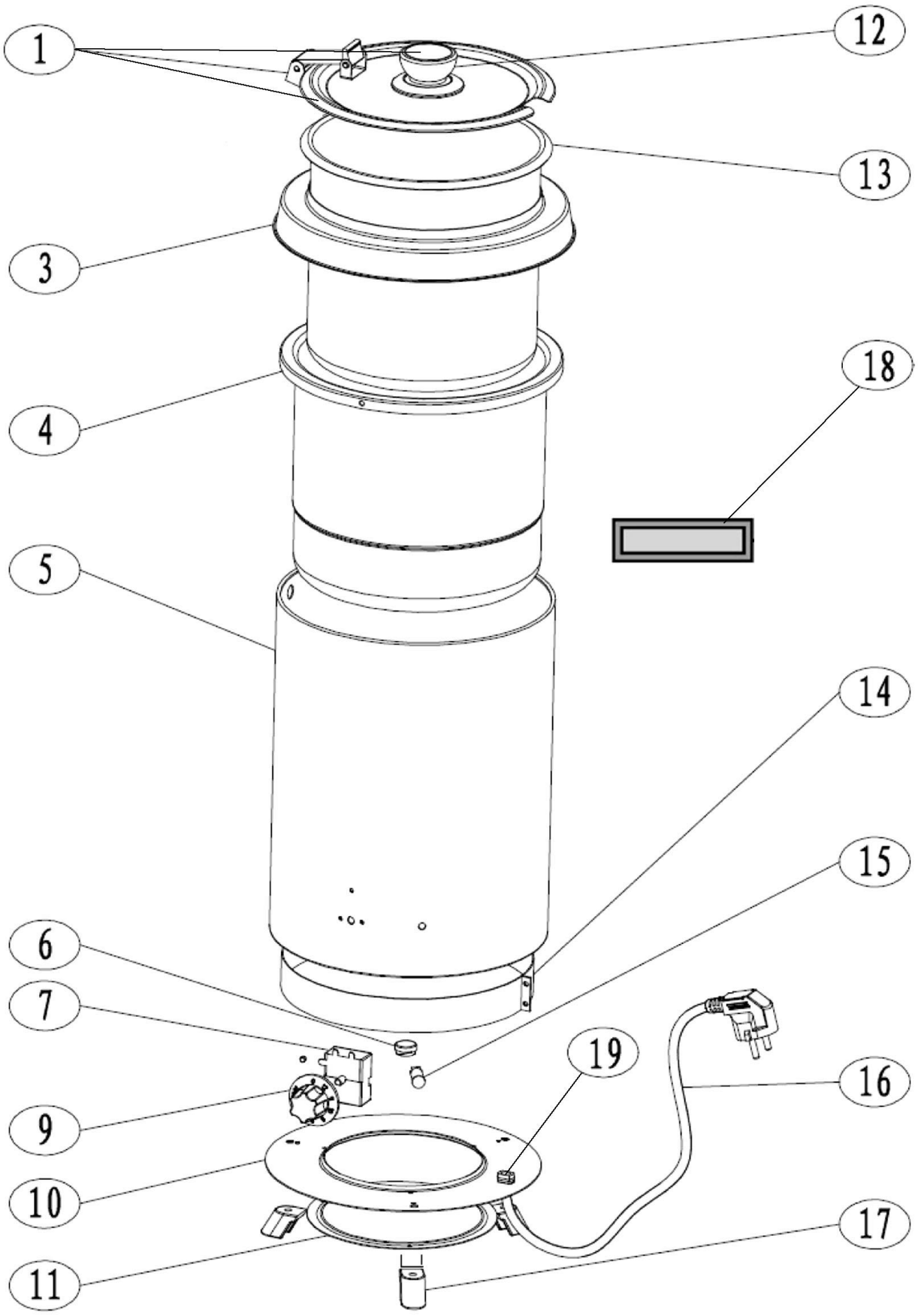

Bartscher	Suppentopf Club, 8,5L, schwarz Artikel-Nr.: 100067	Explosionszeichnung 18.12.2015	Seite 1/2

Pos.	Artikelbeschreibung	Description of item	Artikel Nr./Item No.
1	Deckel komplett m. Griff	Complete lid w. handle	026629
3	Ring	Ring	026646
4	Innentopf, Aluminium	Aluminium insert	026643
5	Gehäuse	Housing	026635
6	Trockengehschutz	Fuse	026633
7	Energieregler 13 A, 230 V	Energy regulator 13 A, 230 V	05057021010
9	Knebel f. Thermostat	Knob f. thermostat	026631
10	Boden	Bottom	026636
11	Abdeckung z. Boden	Cover f. base	026637
12	Griff f. Deckel	Handle f. lid	026722
13	Einsatz, Edelstahl	Insert, stainless steel	025331
14	Heizkörper, Ring aus Aluminium	Heating element, aluminium ring	026628
15	Kontrolllampe m. Kabel	Indicator light w. cable	026634
16	Anschlusskabel m. Stecker	Power cord w. plug	A039896
17	Fuß, schwarz	Base, black	026630
	Fuß	Base	026647
18	Magnetschild	Magnet plate	08134
19	Zugentlastung	Strain relief	026644
o.Abb./	Kabel m. Flachstecker, 4 cm	Cable w. flat plug, 4 cm	00817
no pic.	Sicherung m. Kabel, 143 °C	Fuse w. cable, 143 °C	06021