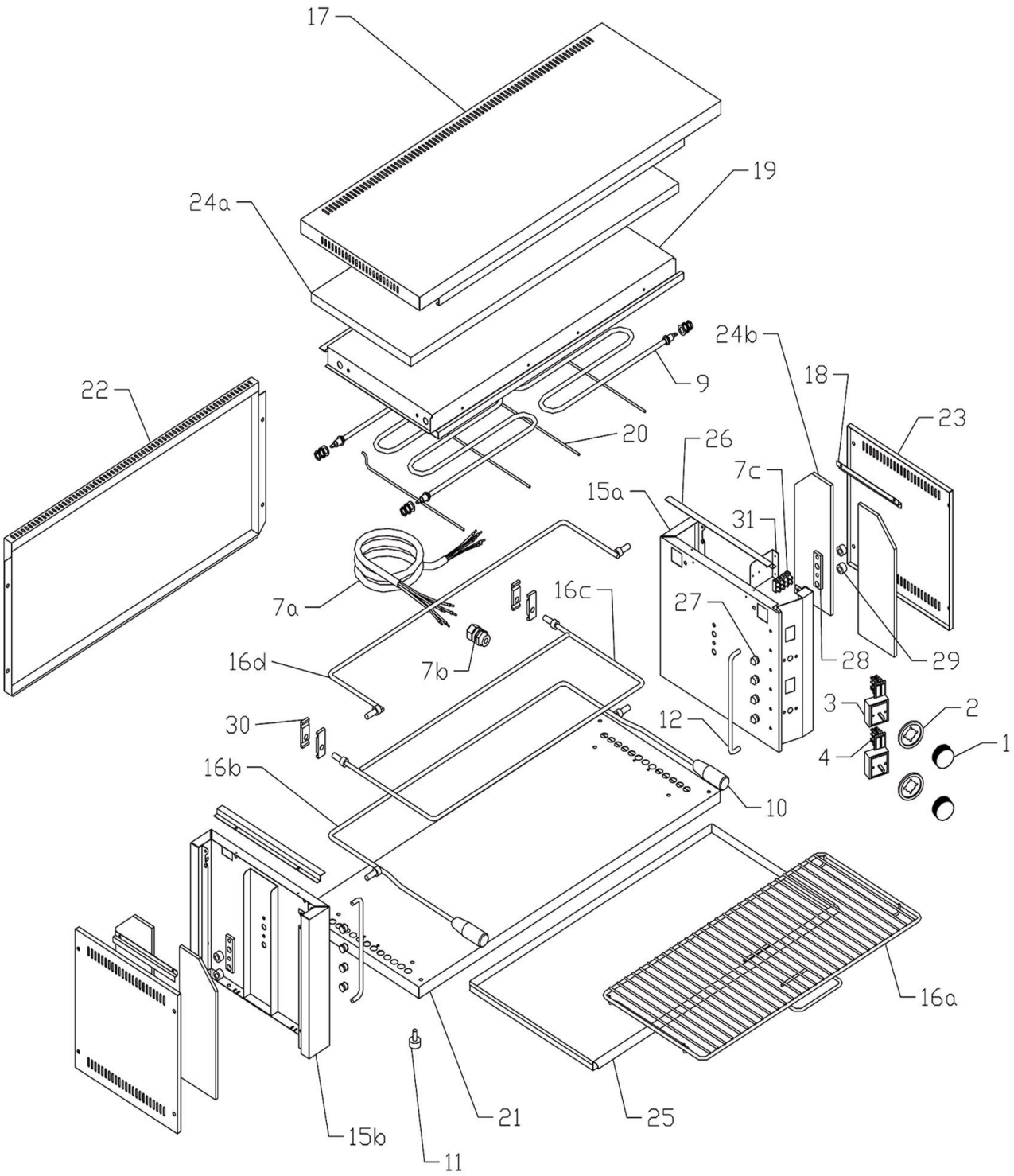

Bartscher	Salamander S70, 2 Zonen Artikel-Nr.: 100528	Explosionszeichnung 17.05.2017	Seite 1/2

Pos.	Artikelbeschreibung	Description of item	Artikel Nr./Item No.
1	Knebel	Knob	0402590500
2	Blendring, Kunststoff	Blind ring, plastic	A0402595000
3	Energieregler 13A, 230V	Energy regulator 13A, 230V	05057021010
4	Kontrolllampe	Indicator light	E0401500511
7a	Anschlusskabel 400 V	Power cord 400 V	0402010700
7b	Zugentlastung	Strain relief	0402086016
7c	Anschlussklemme 450V, 41A	Terminal clamp, brown 450V, 41A	0402080100
9	Heizkörper	Heating element	0401024000
10	Griff z. Rost	Handle f. grid	0407803000
11	Fuß	Base	E01036503000
12	Bügel	Clamp	E0408011003
15a	Abdeckung, innen rechts	Cover, inside right	E0501502100
15b	Abdeckung, innen links	Cover, inside left	E0501501300
16a	Rost	Grid	0408011500
16b	Bügel	Clamp	E0408011503
16c	Rostaufnahme	Grid rail	E0408011504
16d	Haltebügel	Holding bracket	E0408011501
17	Abdeckblech, oben	Top cover plate	0451510100
18	Halterung	Holder	E0451502500
19	Abdeckung, innen oben	Cover, inside top	E0451510500
20	Halterung f. Heizkörper	Bracket f. heating element	0451506500
21	Bodenplatte	Bottom Plate	E0501501510
22	Abdeckblech, hinten	Back cover plate	0451512500
23	Abdeckung, seitlich	Side cover	0451505500
24a	Isolationsplatte, oben	Upper insulating plate	0501501400
24b	Isolationsplatte, seitlich	Side insulating plate	E0407502200
25	Auffangbehälter	Down slideway board	0501502500
26	Halterung	Holder	E0451513500
27	Zapfen	Pin	E0408790020
28	Halteplatte	Holding plate	E0408790001
29	Buchse	Socket	E0408705100
30	Befestigung z. Scharnier	Fixing f. hinge	E0408790010
31	Schutzblech	Protection plate	E0451514000A