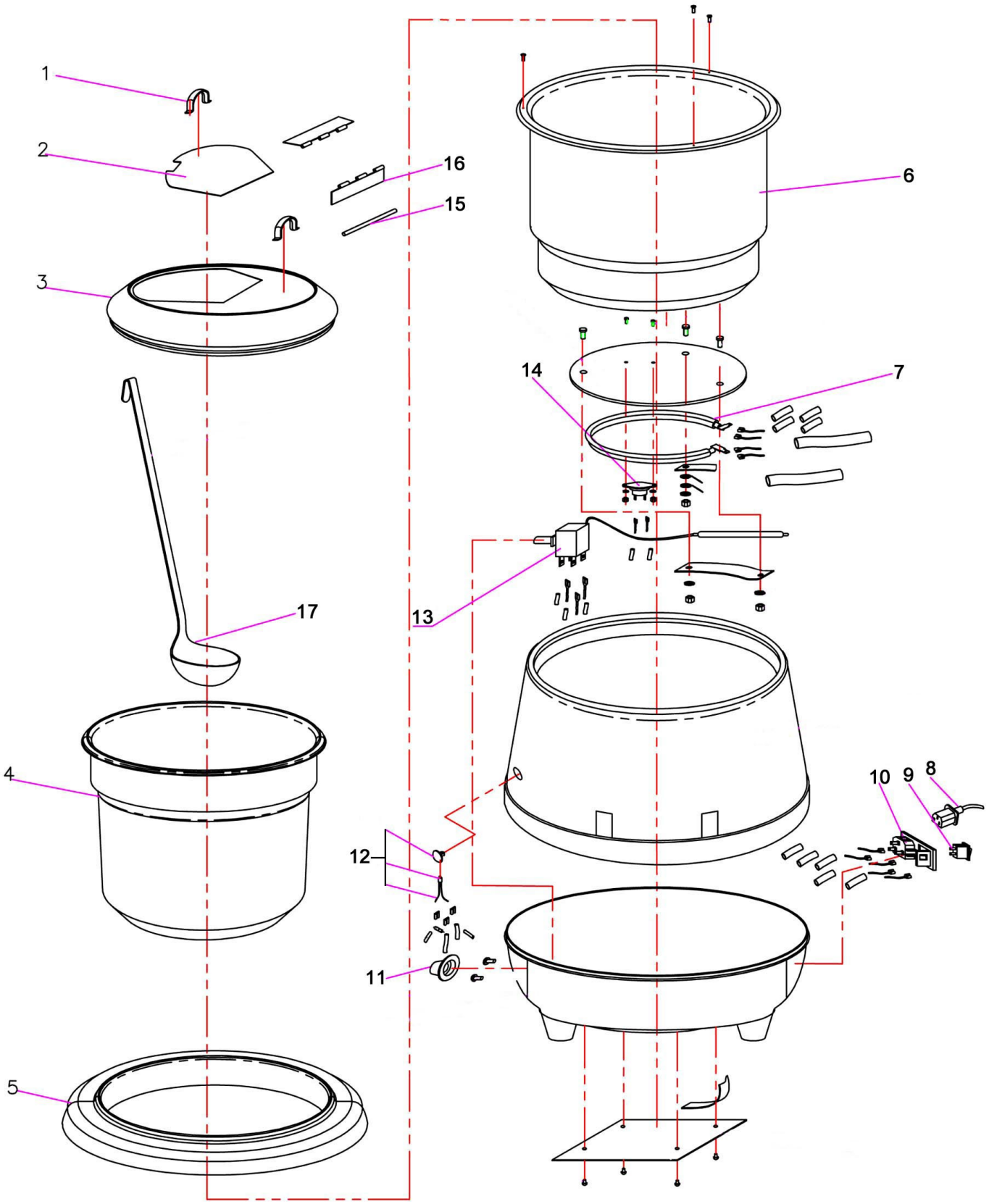

Bartscher	Suppentopf Gourmet, 10L, schwarz Artikel-Nr.: 100047	Explosionszeichnung 03.07.2014	Seite 1/2

Pos.	Artikelbeschreibung	Description of item	Artikel Nr./Item No.
1-3	Deckel, Edelstahl	Lid, stainless steel	011388L
4	Einsatz, Edelstahl, 10 L	Insert, stainless steel, 10 L	011388B
5	Tragering, schwarz	Black supporting ring	0P1729
6	Wasserwanne m. Heizkörper	Water jacket w. heating element	0P1743
7	Wasserwanne m. Heizkörper	Water jacket w. heating element	=> Pos. 6
8	Anschlusskabel m. Stecker	Power cord with plug	015052416
9	Steckdose m. Hauptschalter	Socket f. main switch	0P1740P1800
10			
11	Knebel	Knob	0P1735
12	Kontrolllampe komplett	Indicator light complete	0500830P17
13	Thermostat	Thermostat	0P1734
14	Trockengehschutz	Thermo Cut-off	0P1760
15	Deckel, Edelstahl	Lid, stainless steel	=> Pos.1
16	Deckel, Edelstahl	Lid, stainless steel	=> Pos.1
17	Suppenkelle, Edelstahl	Soup ladle, stainless steel	0411LA2