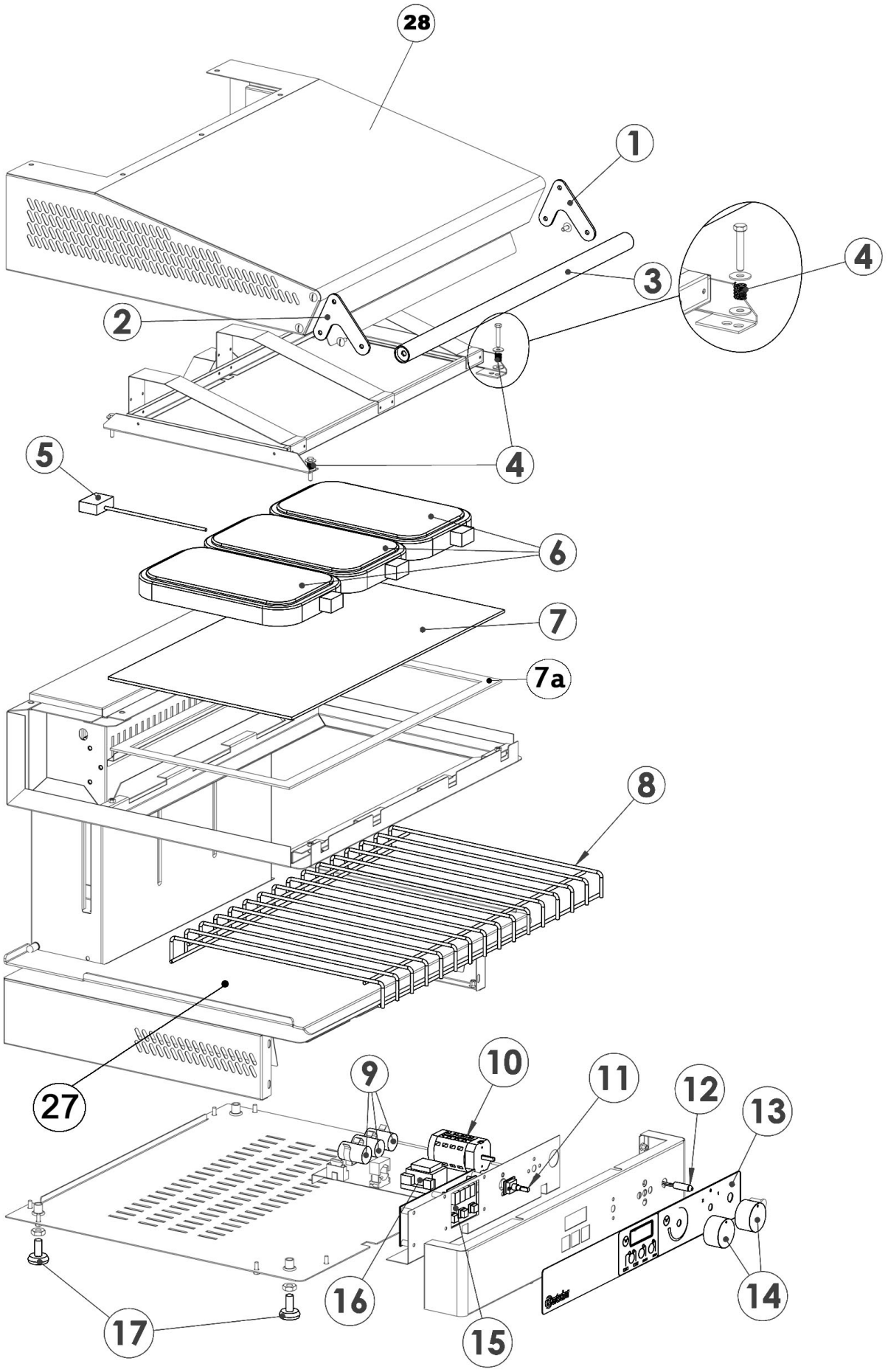

Bartscher	Hi-Light-Lift-Salamander, 3 Zonen Artikel-Nr.: 101546	Explosionszeichnung 08.05.2017	Seite 1/3

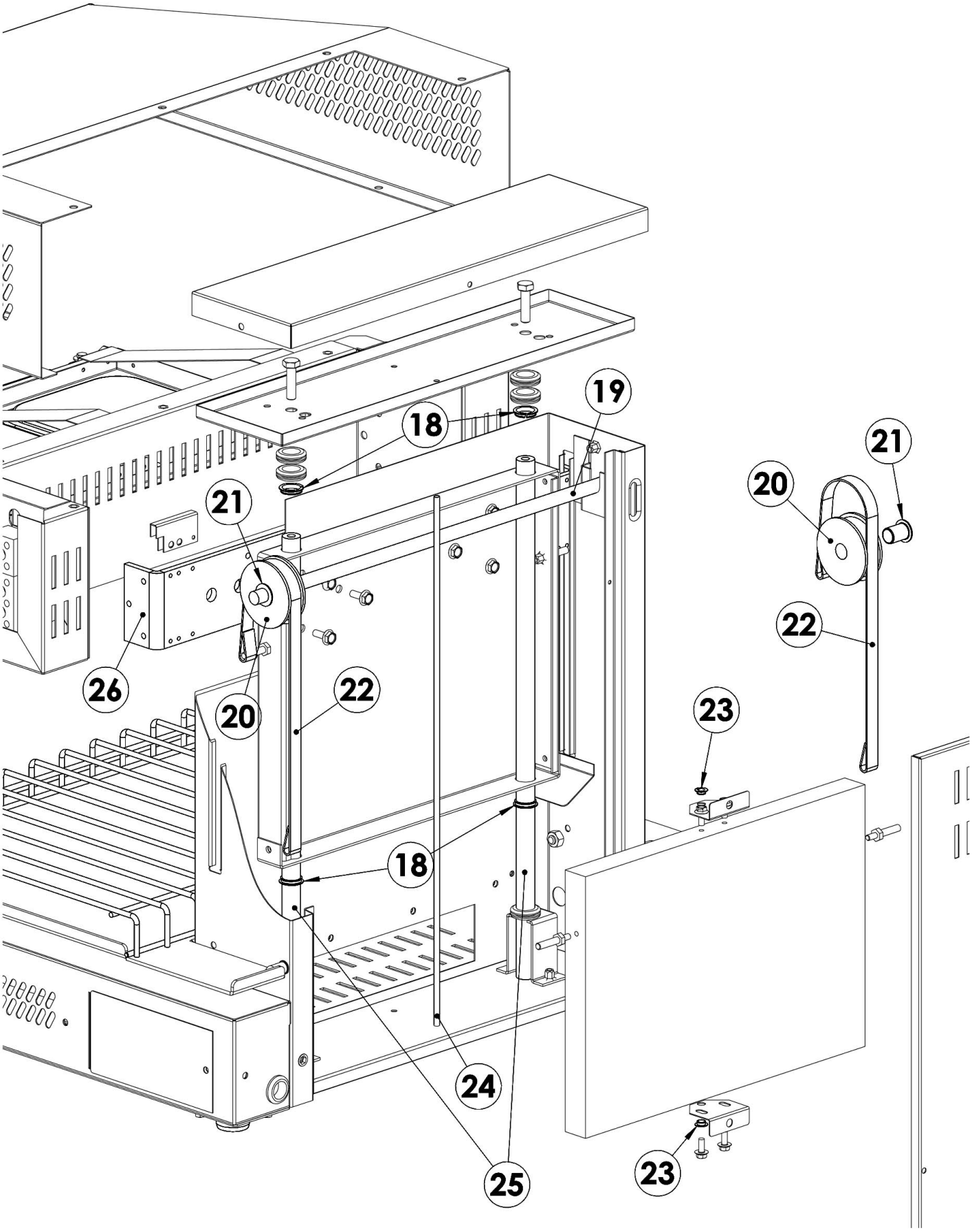

Bartscher	Hi-Light-Lift-Salamander, 3 Zonen Artikel-Nr.: 101546	Explosionszeichnung 08.05.2017	Seite 2/3

Pos.	Artikelbeschreibung	Description of item	Artikel Nr./Item No.
1	Endstück, rechts	End piece, right	E02015991
2	Endstück z. Griff	End piece f. door handle	02016086
3	Griffstange	Handle	02015994
4	Feder	Spring	05900097
5	Thermostat	Thermostat	06010039
6	Heizkörper ohne Regler	Heating element without controller	027676
7	Glasscheibe, gehärtet	Tempered glass	05900800
7a	Dichtung, lfm	Sealing, per meter	04501907
8	Rost	Grid	E02023929
9	Entstörfilter	Noise filter	06090050
10	Hauptschalter m. Wärmefunktion	Main switch w.keep warming function	06030026
11	Potentiometer	Potentiometer	06010102
12	Kontrolllampe weiß	White indicator light	010426
13	Bedienfeldfolie	Control panel sticker	E02023749
14	Knebel, Drehknopf	Knob, control knob	E02023927
15	Elektronik	Electronic	06010083
16	Transformator, Steuerung, 12 V	Transformer, control, 12 V	06010079
17	Fuß M10, höhenverstellbar	Base M10, height-adjustable	018639
18	Lager f. Gegengewicht	Bearing f. counterweight	06090155
19	Trägerstange z. Rad	Support rod f. wheel	02014177
20	Rad, Aluminium	Wheel, aluminium	02013879
21	Buchse f. Umlenkwelle	Bush f. shaft	06090156
22	Gurt z. Gegengewichtführung	Buffer f. counterweight	02013882
23	Buchse	Socket	06090154
24	Führungsschiene	Guide rail	02013873
25	Säule f. Lager	Pillar f. bearing	n.m.lieferbar/n.m.available
26	Halterung	Bracket	E02013876
27	Krümelblech	Crumb tray	E02023912
28	Abdeckung	Cover	E02023916
o. Abb. /	Wandkonsole	Wall bracket	100549
no pic.	Anschlussklemme	Terminal clamp	E06050657