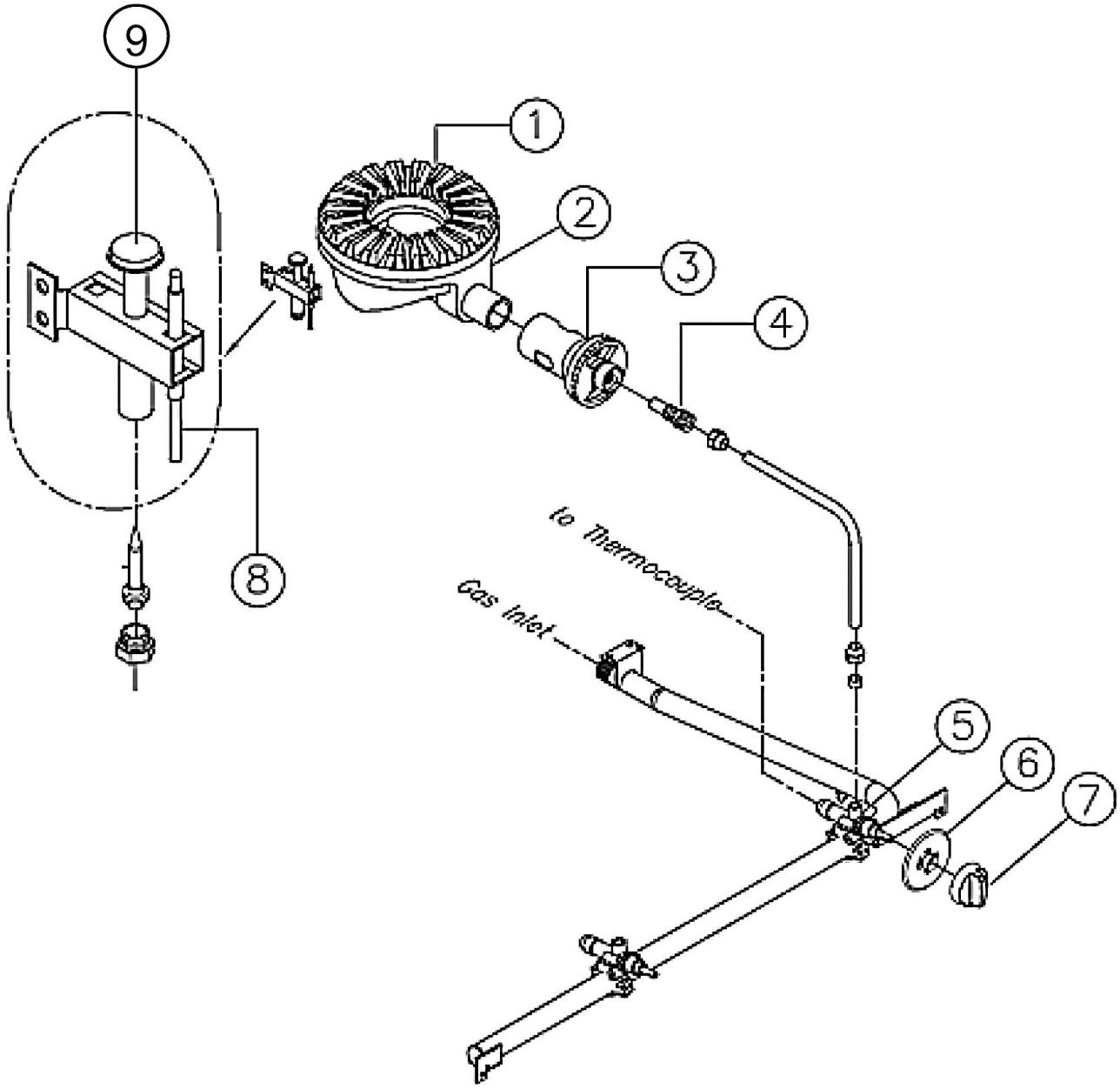

Bartscher	Gas-Wok-Tischherd GWTH1 Artikel-Nr.: 1052303	Explosionszeichnung 08.05.2017	Seite 1/2

Pos.	Artikelbeschreibung	Description of item	Artikel Nr./Item No.
1	Brennerkopf	Burner body	04030
2	Brennerdeckel	Burnerlid	04023
3	Luftregelungsbuchse 1 1/2 Zoll	Air regulation bush 1 1/2"	E02825
	Rohr 1 Zoll	Pipe 1 zoll	02826
	Befestigung 1 1/4 Zoll	Fixing 1 1/4"	E02851
	Lufthülse	Air regulation bush	04357B
	Reduzierungsstück	Reducer	E04358C
4	Düse D180	Nozzle D180	0283D
	Düse D305	Nozzle D305	0283E
5	Gasventil	Gas valve	E0387D
6	Blendring 100 - 450° C	Blind ring 100 - 450° C	E04055
7	Knebel, D 8 mm	Knob, D 8 mm	E04052
8	Thermoelement 1200mm	Thermocouple 1200mm	E0302170034
9	Zündbrenner m. Allgasdüse, D 20	Ignition burner w. nozzle, D 20	010827
	Zünddüse, Erdgas H, D35	Ignition nozzle, natural gas H, D35	07042006
o.Abb/n.pic	Fuß	Base	E0PD2456