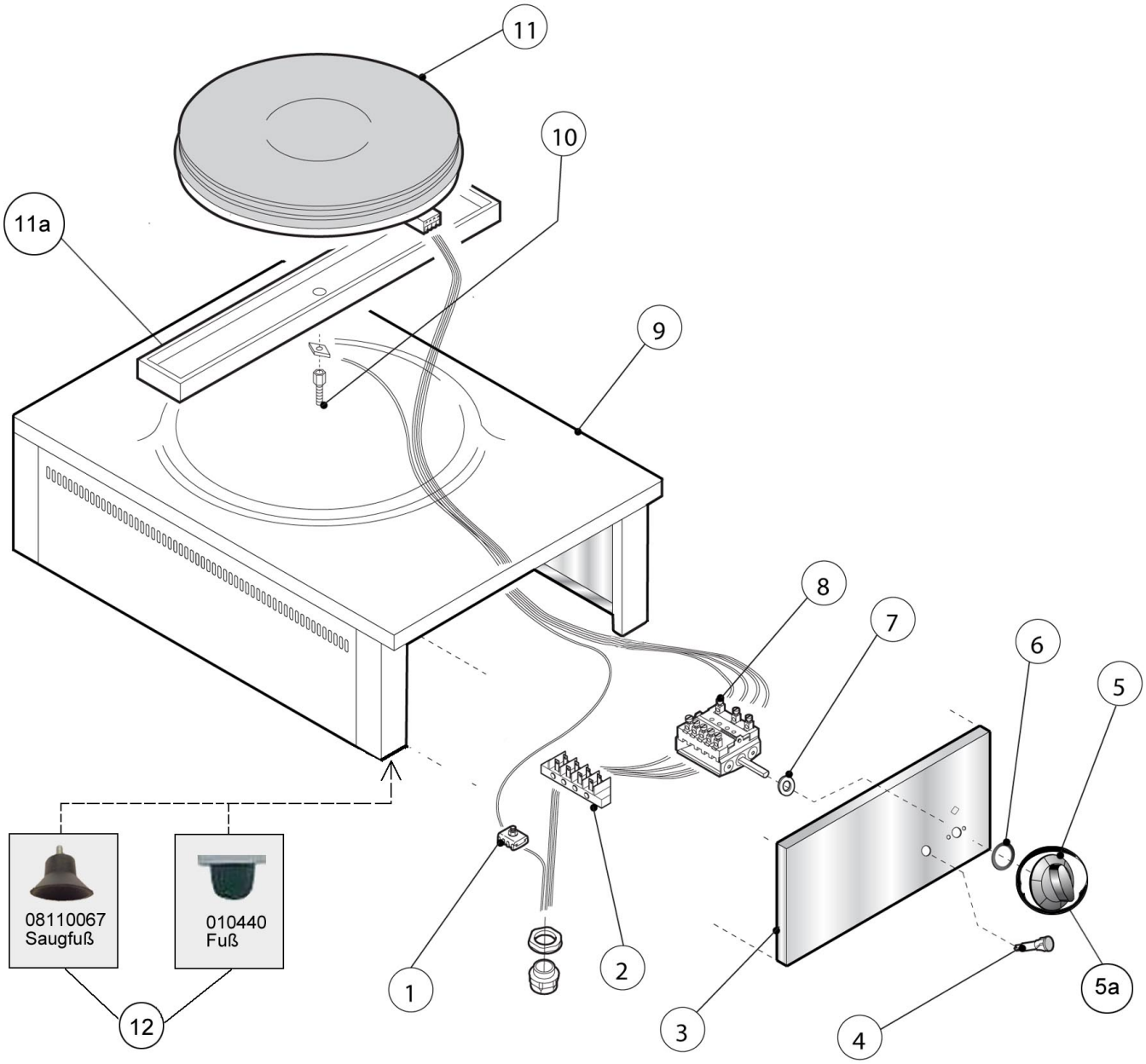

Bartscher	Kochffplatte, 1 PL, TG Artikel-Nr.: 105321	Explosionszeichnung 02.05.2017	Seite 1/2

Pos.	Artikelbeschreibung	Description of item	Artikel Nr./Item No.
1	Potentialausgleichsklemme	Potential equalisation clamp	01878400
2	Anschlussklemme 2PE FV 110	Terminal clamp 2PE FV 110	010500
3	Frontblende	Front panel	050458
4 bis/until 2009	Kontrolllampe weiß	White indicator light	010426
	Fassung f. Kontrolllampe weiß	Holder f. white indicator light	06061069
4 ab/from 2009	Kontrolllampe weiß, mit Fassung	White indicator light, with holder	050454
5 bis/until 2005	Knebel f. Temperatur	Knob f. temperature	010849
5 ab/from 2005	Knebel	Knob	02599211
5a	Skalenring, Skala 0 - 6	Scale ring, scale 0 - 6	n.m.lieferbar/n.available
6	Dichtung z. Schalterwelle	Gasket for interruptor	02519490
7	Dichtung f. Schalterstift	Gasket	050460
8	Schalter, 7-Takt	7-tact switch w. screw	010507
9	Gehäuse	Housing	050457
10	Abstandstück	Spacer	050459
11	Kochplatte Ø 220 mm, 2000W, 230V	Cooking plate Ø 220 mm 2000W, 230V	017793
	Kochplatte, Ø 220 mm, 2600W, 400V	Cooking plate Ø 220 mm 2600W, 400V	016732
11a	Befestigungsbügel	Mounting bracket	01712022000
12	Fuß, Gummi	Base, rubber	010440
	Fuß, Saugfuß, Gummi	Base, suction foot, rubber	08110067