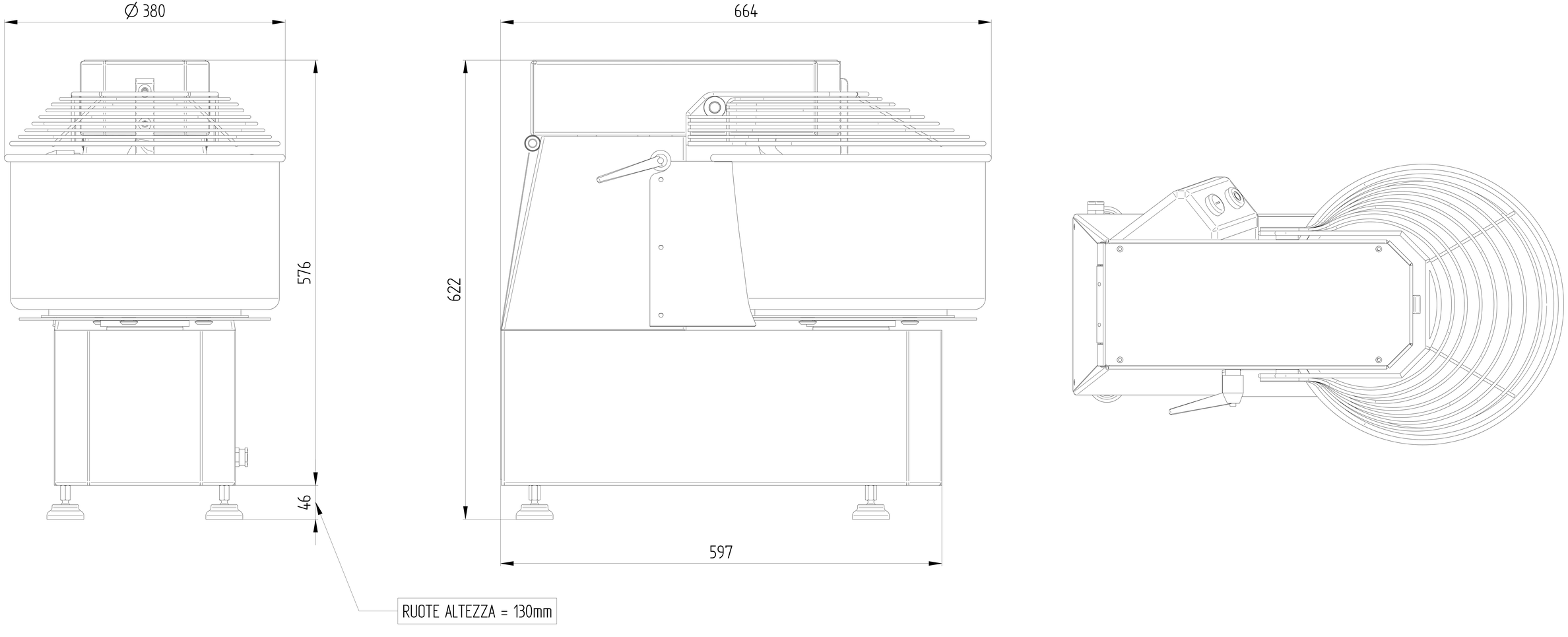

IM18CNS