Explosionszeichnung

deutsch

Teigausrollmaschinen

KBS Gastrotechnik GmbH - Johannes-Kepler-Str. 14 - 55129 Mainz

www.kbs-gastrotechnik.de
Stand November 2017

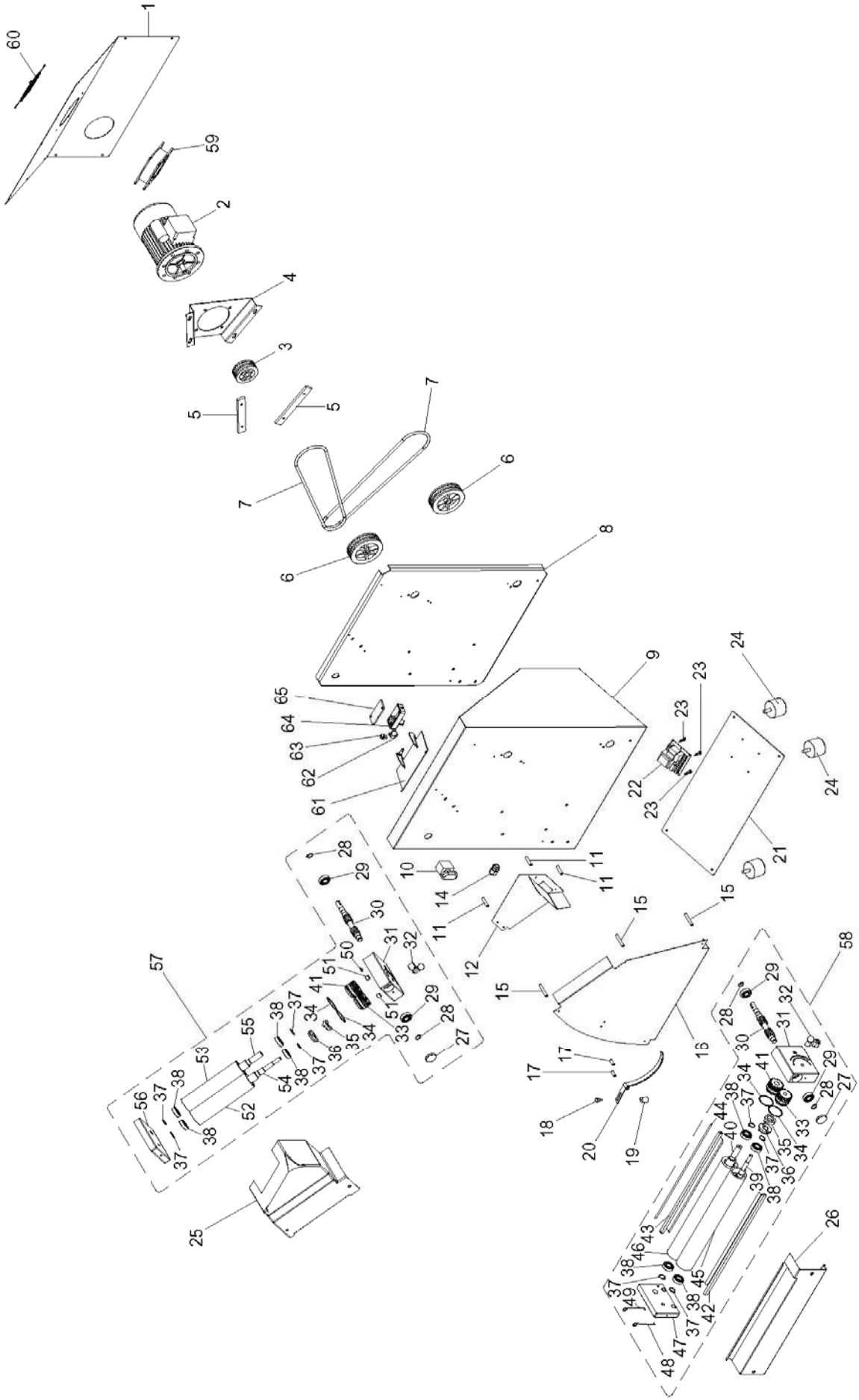
1
60
59
2
4
3
5
5
7
7
6
6
8
9
24
23
23
24
65
64
63
62
61
22
23
21
28
29
10
14
11
11
30
31
32
11
12
15
15
15
57
50
51
41
51
29
28
33
27
55
38
37
34
34
35
36
37
38
54
38
53
52
56
37
38
37
38
17
17
16
58
29
28
32
31
30
41
34
38
37
29
28
27
44
40
39
38
37
36
35
34
33
18
20
19
25
43
46
38
37
49
45
38
42
37
47
48
26

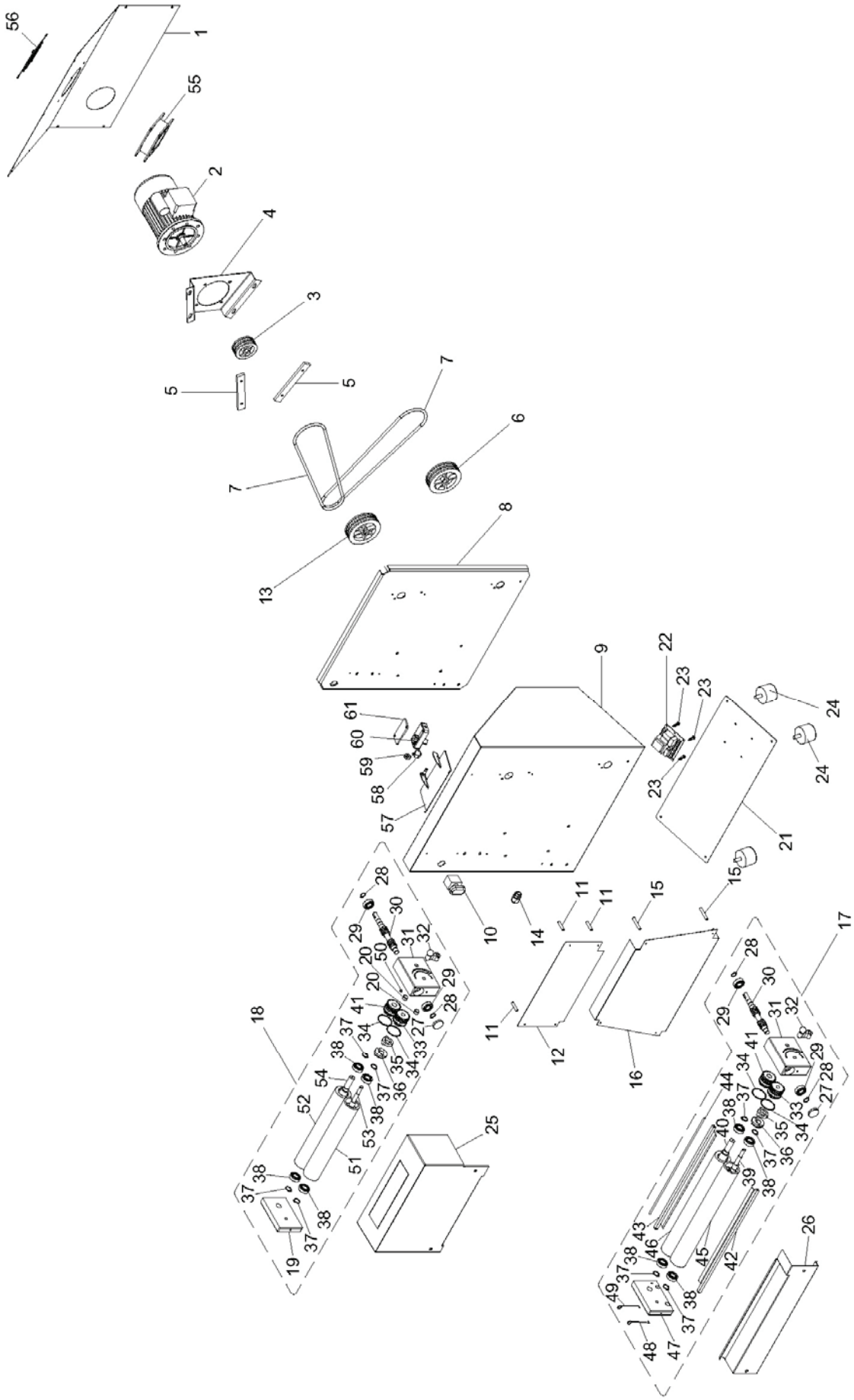
56
1
55
2
4
3
5
5
7
6
7
8
13
9
22
23
23
24
24
61
60
59
58
57
23
21
28
30
29
31
32
20
50
20
29
28
41
27
37
34
33
35
34
36
37
38
54
52
53
38
51
37
38
38
37
19
10
14
11
11
15
15
11
12
16
18
25
17
28
30
29
31
32
41
34
29
28
44
37
38
27
33
40
35
34
36
37
39
38
43
46
45
42
26
37
38
49
48
47
37
38

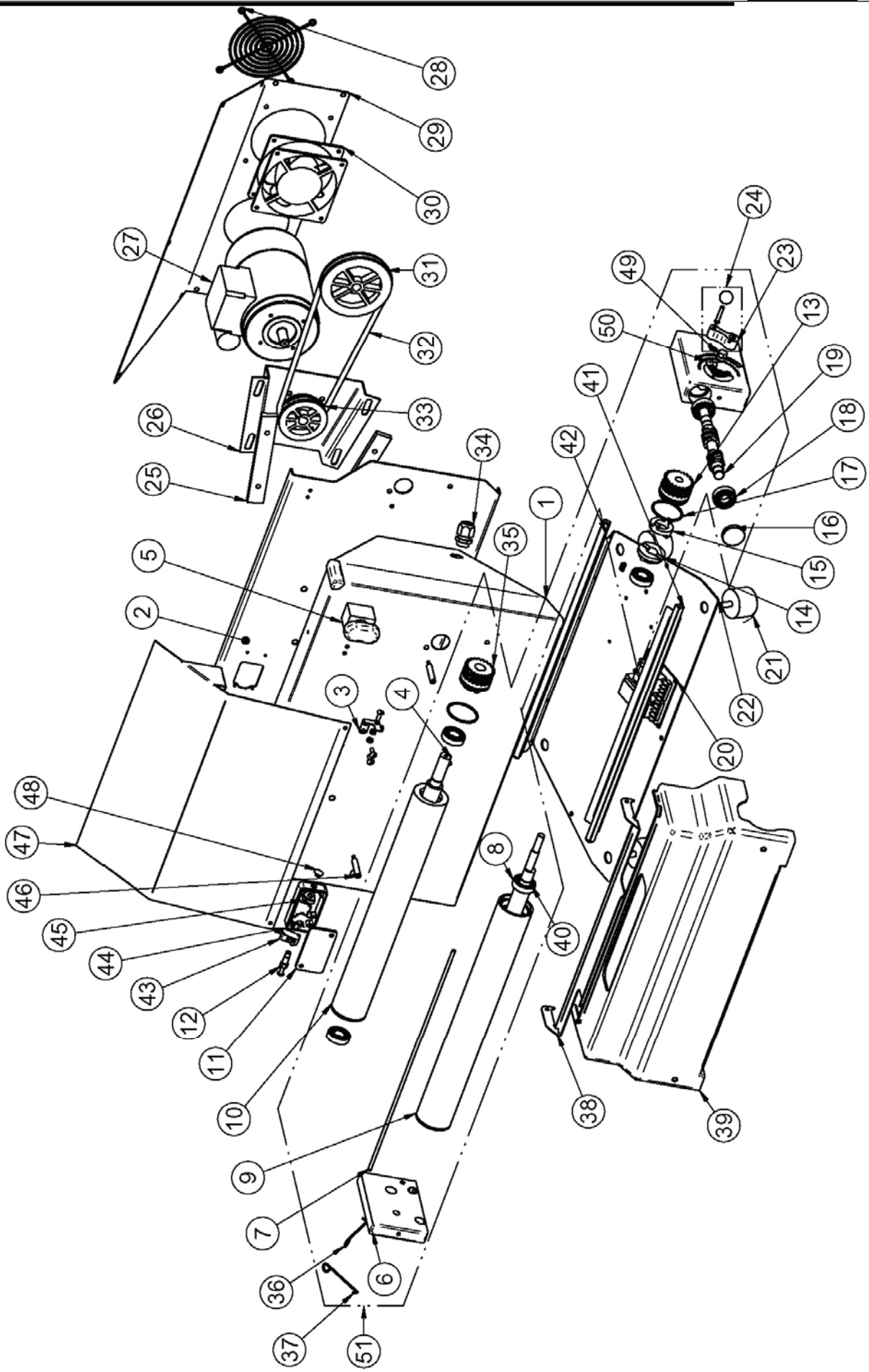
28
29
30
27
31
32
26
33
25
34
5
35
2
3
4
48
47
46
45
44
43
12
11
10
9
7
36
37
51
6
8
40
38
39
1
42
41
49
50
24
23
13
19
18
17
16
15
14
21
22
20