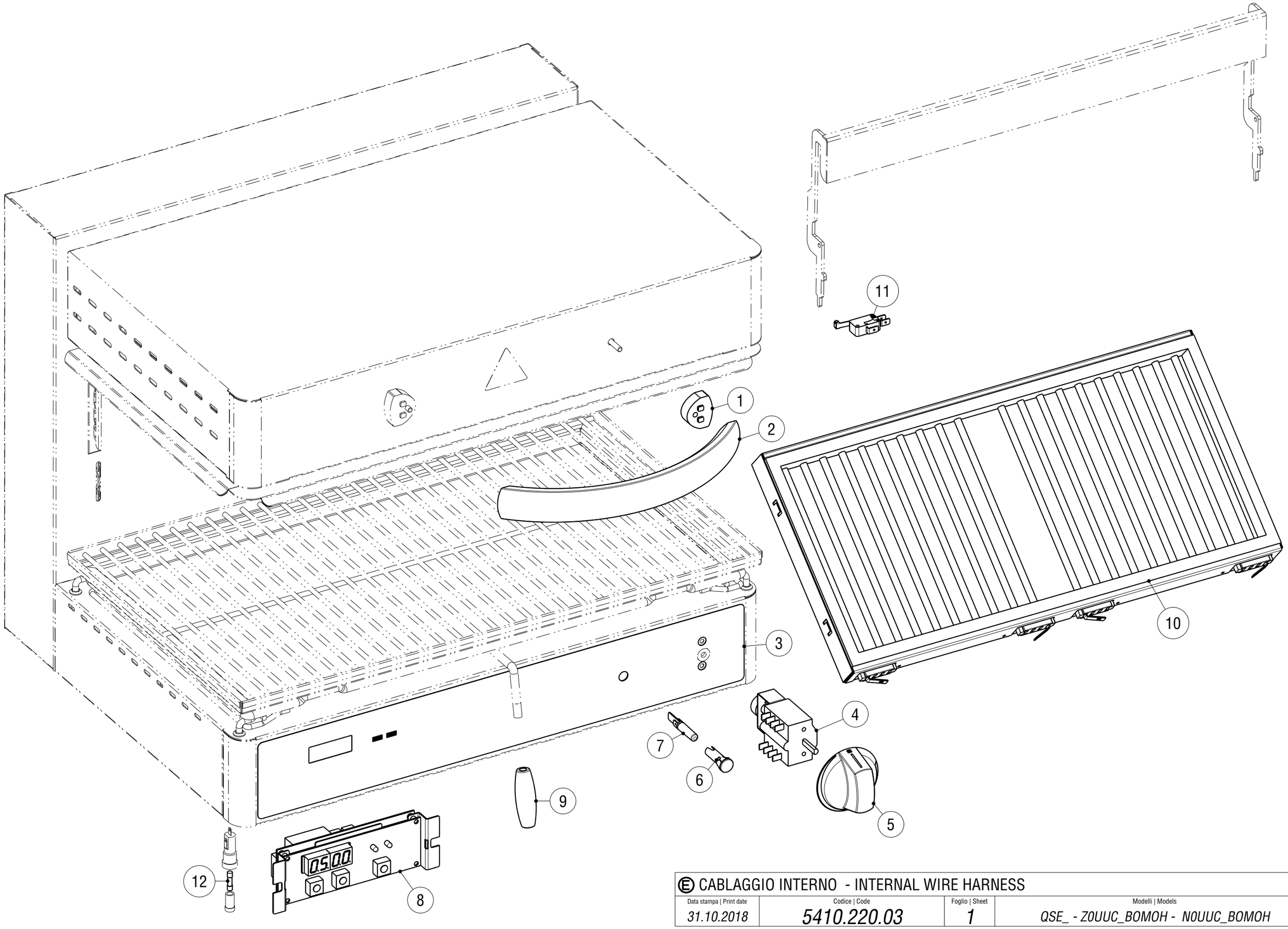

Ⓔ CABLAGGIO INTERNO - INTERNAL WIRE HARNESS

Data stampa | Print date	Codice | Code	Foglio | Sheet	Modelli | Models
31.10.2018	5410.220.03	1	QSE_ - Z0UUC_BOMOH - N0UUC_BOMOH